FIG. 15

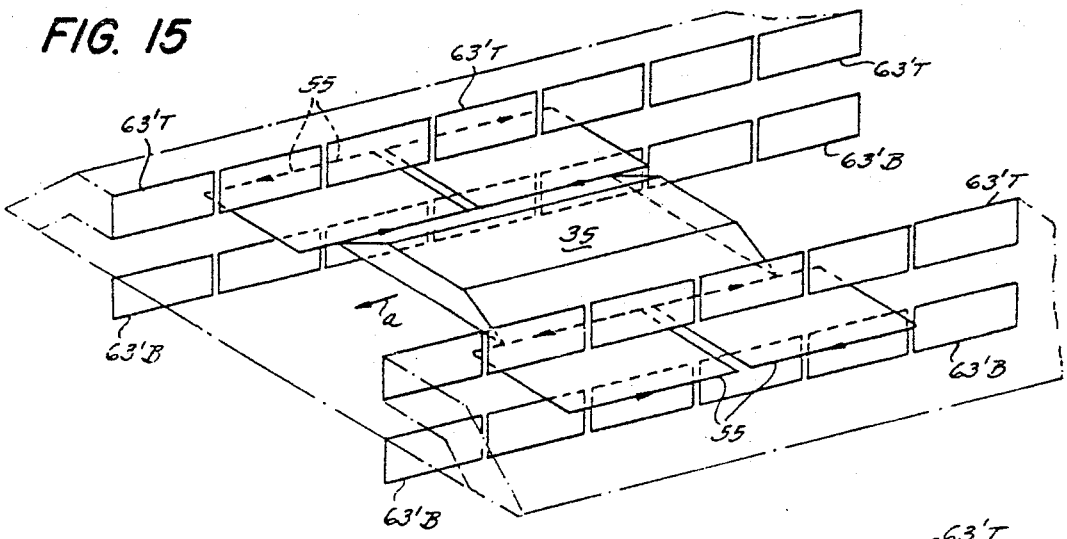

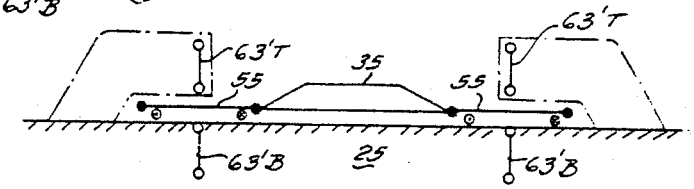

FIG. 16

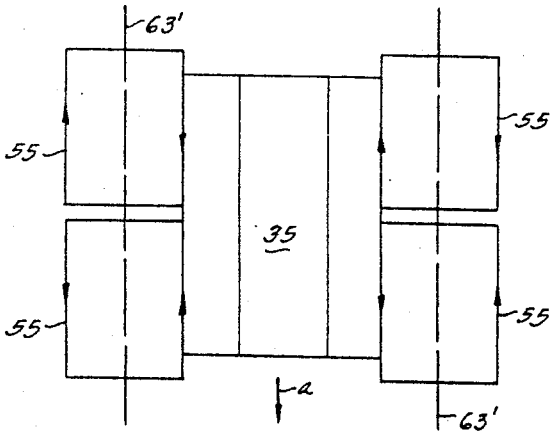

FIG. 17