FIG. 12

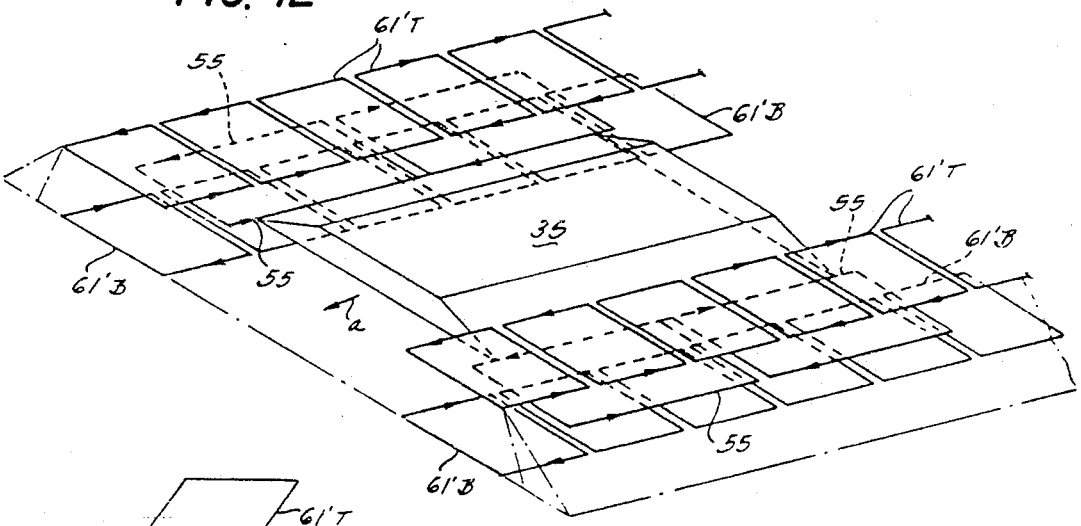

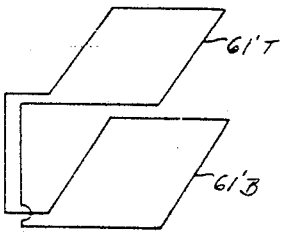

FIG. 12a

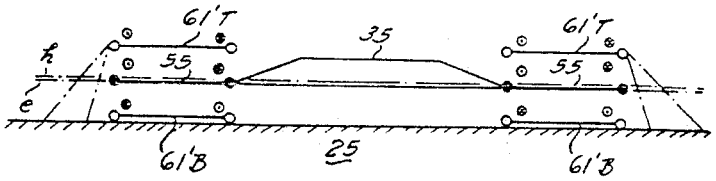

FIG. 13

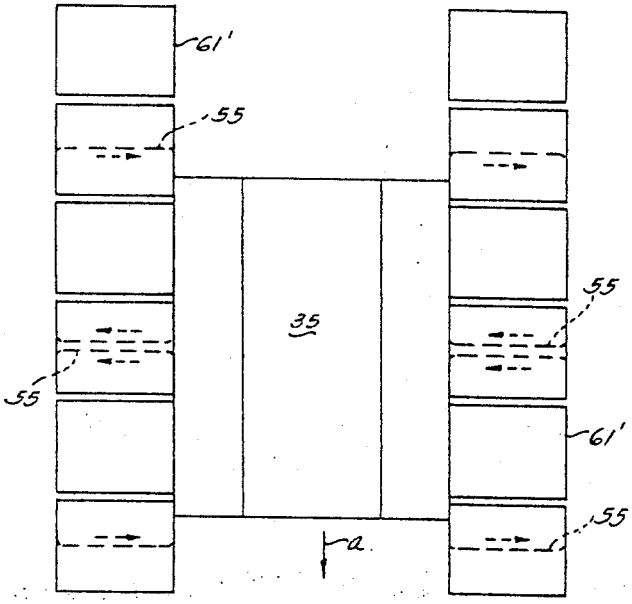

FIG. 14