FIG. 8

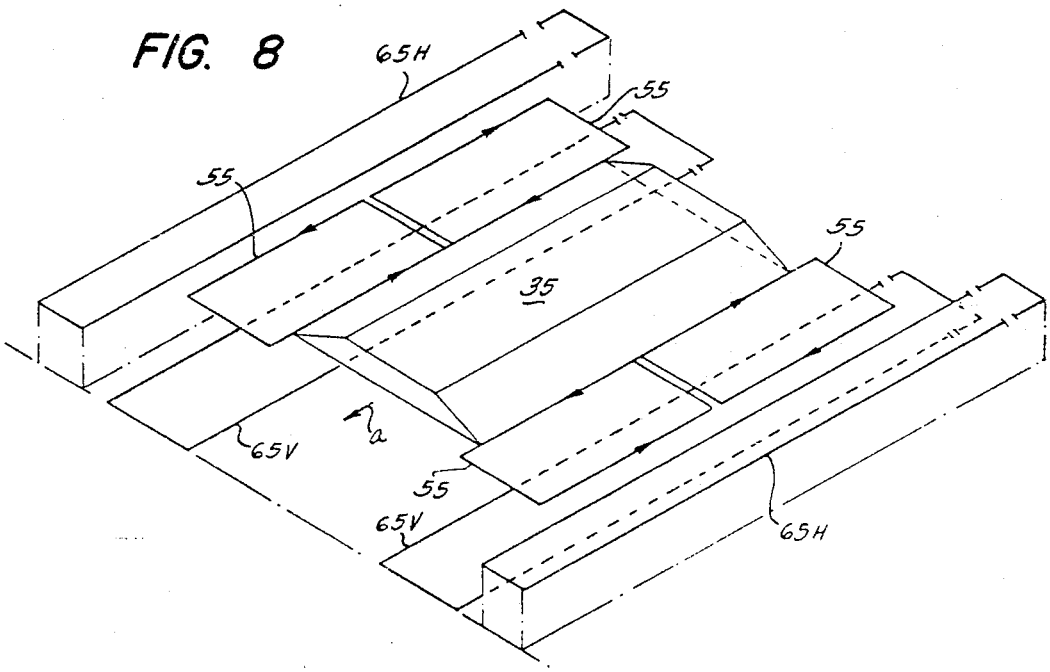

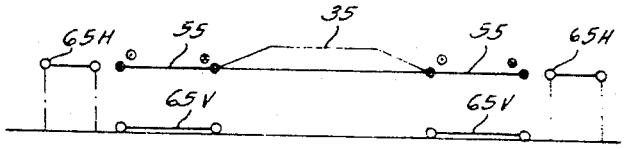

FIG. 9

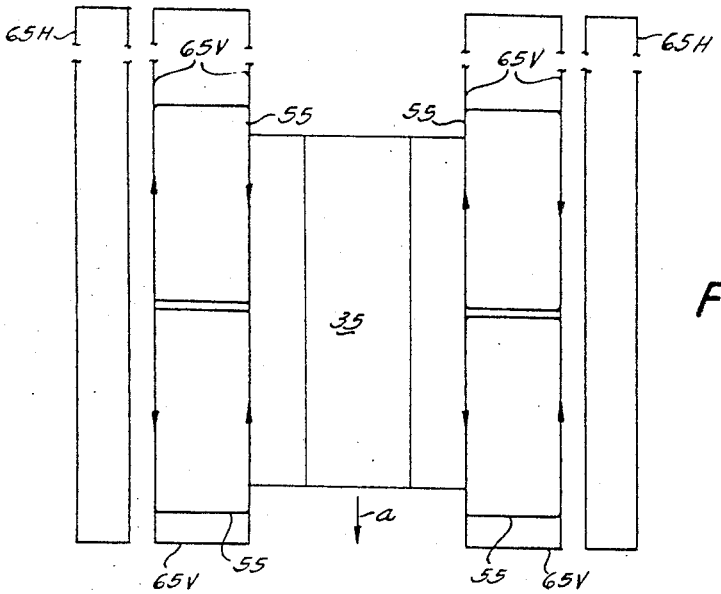

FIG. 10