FIG. 2

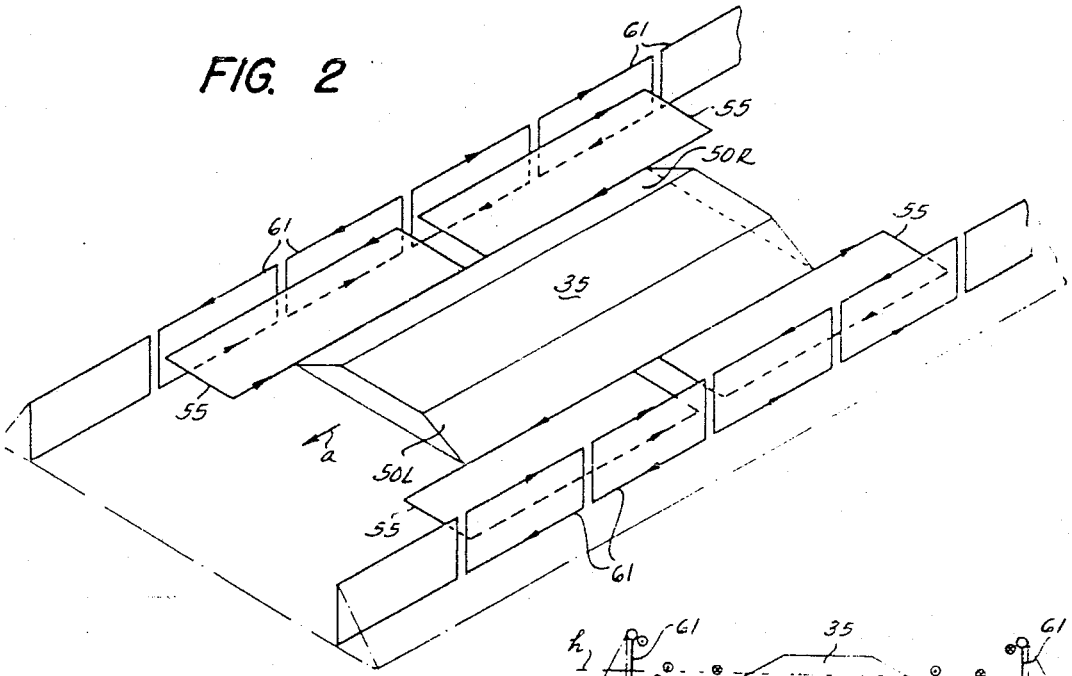

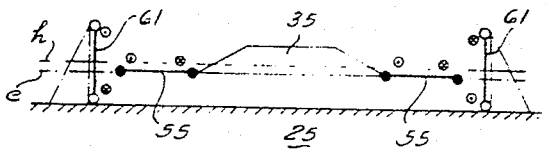

FIG. 3

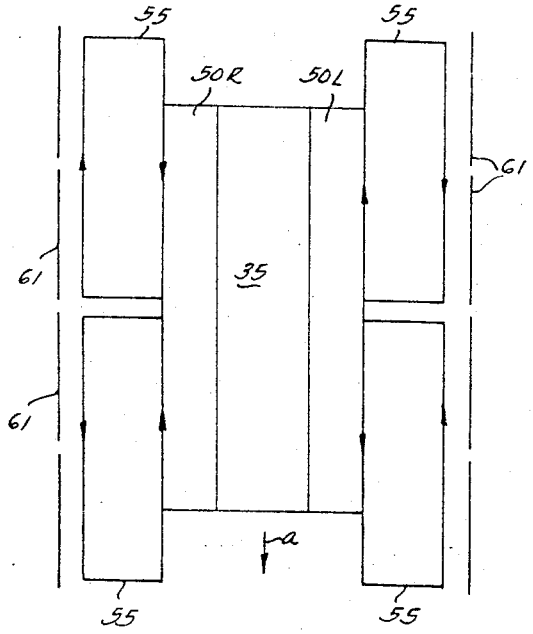

FIG. 4