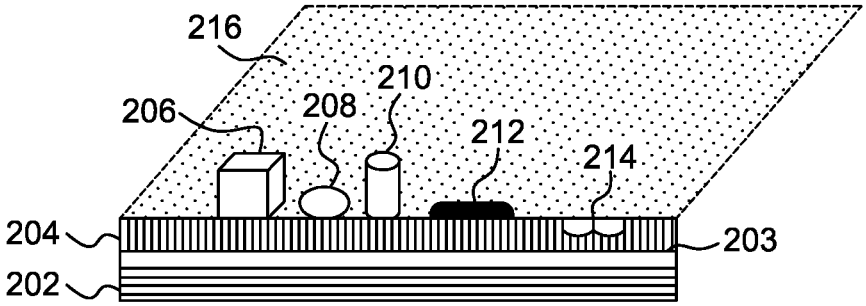
216
210
206
208
212
214
204
203
202

FIG. 2a

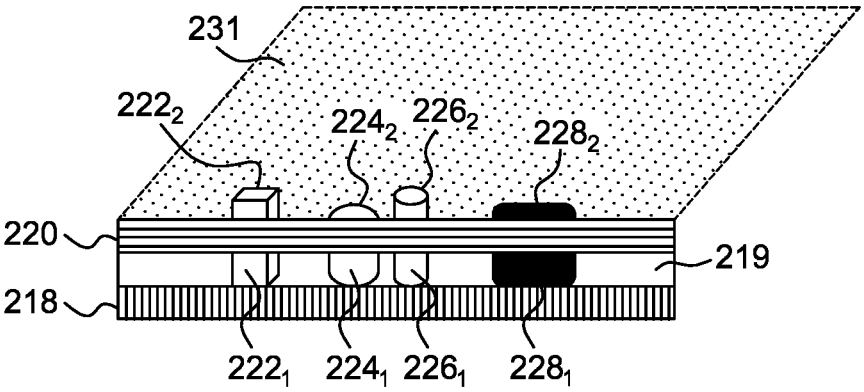
231
222_2
224_2
226_2
228_2
220
219
218
222_1
224_1
226_1
228_1

FIG. 2b