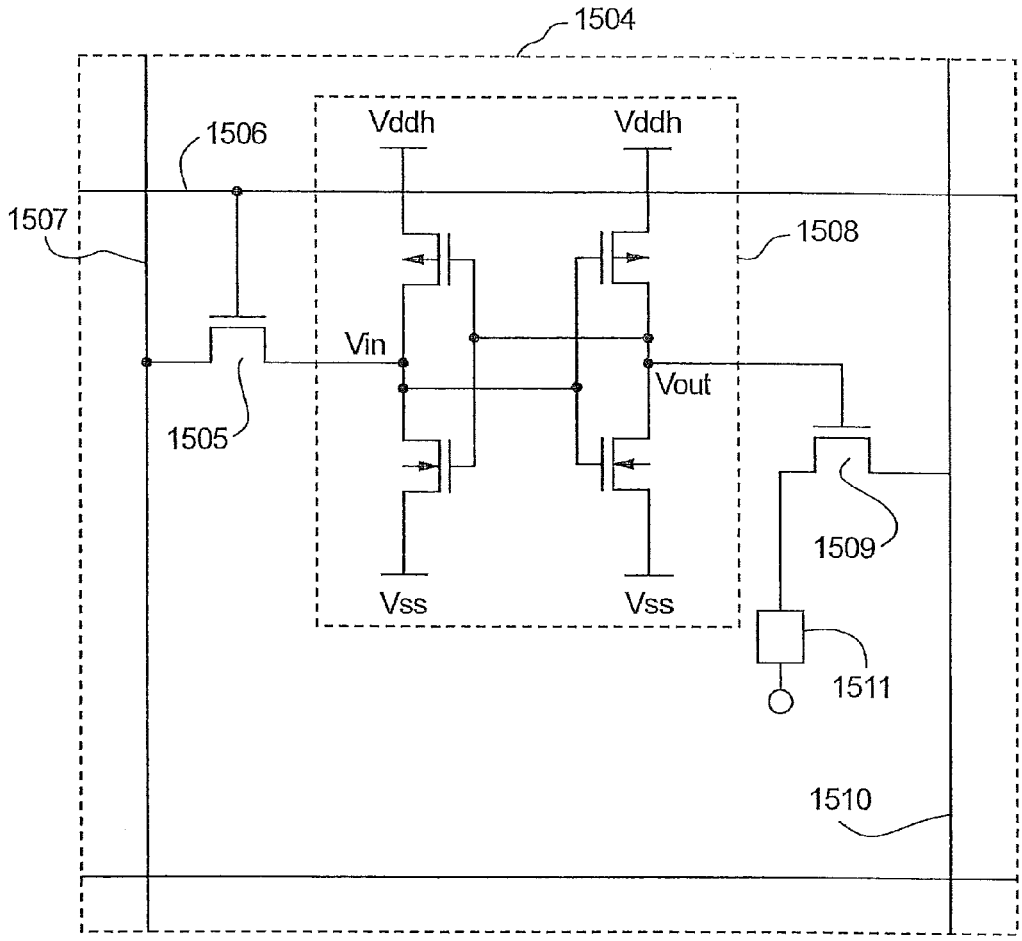
1504
1506
Vddh
Vddh
1507
1508
Vin
Vout
1505
1509
Vss
Vss
1511
1510

FIG.15