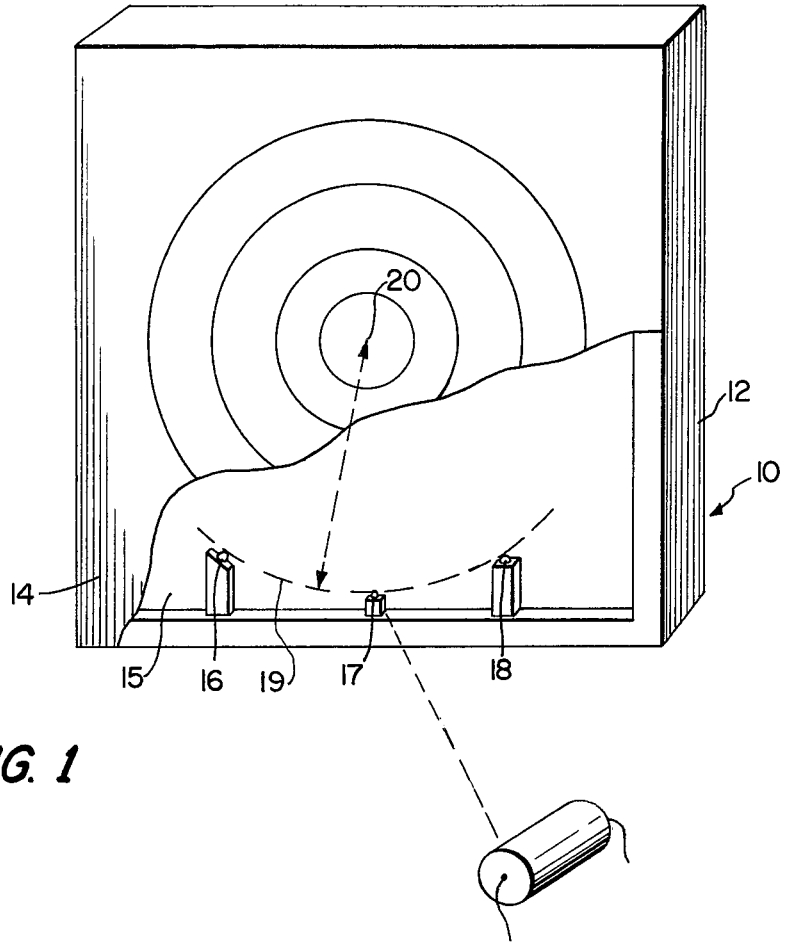
20
12
10
14
15
16
19
17
18

FIG. 1

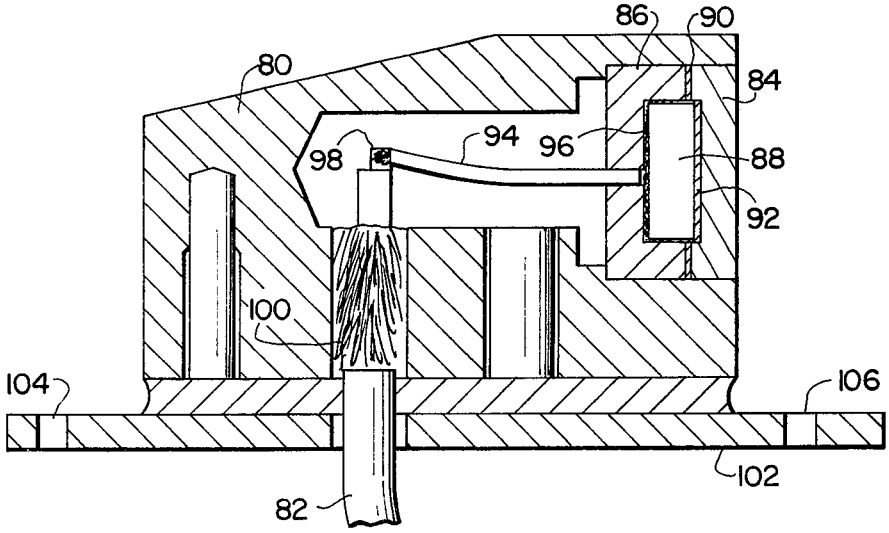
86
90
80
84
94
96
98
88
92
100
104
106
102
82

FIG. 6