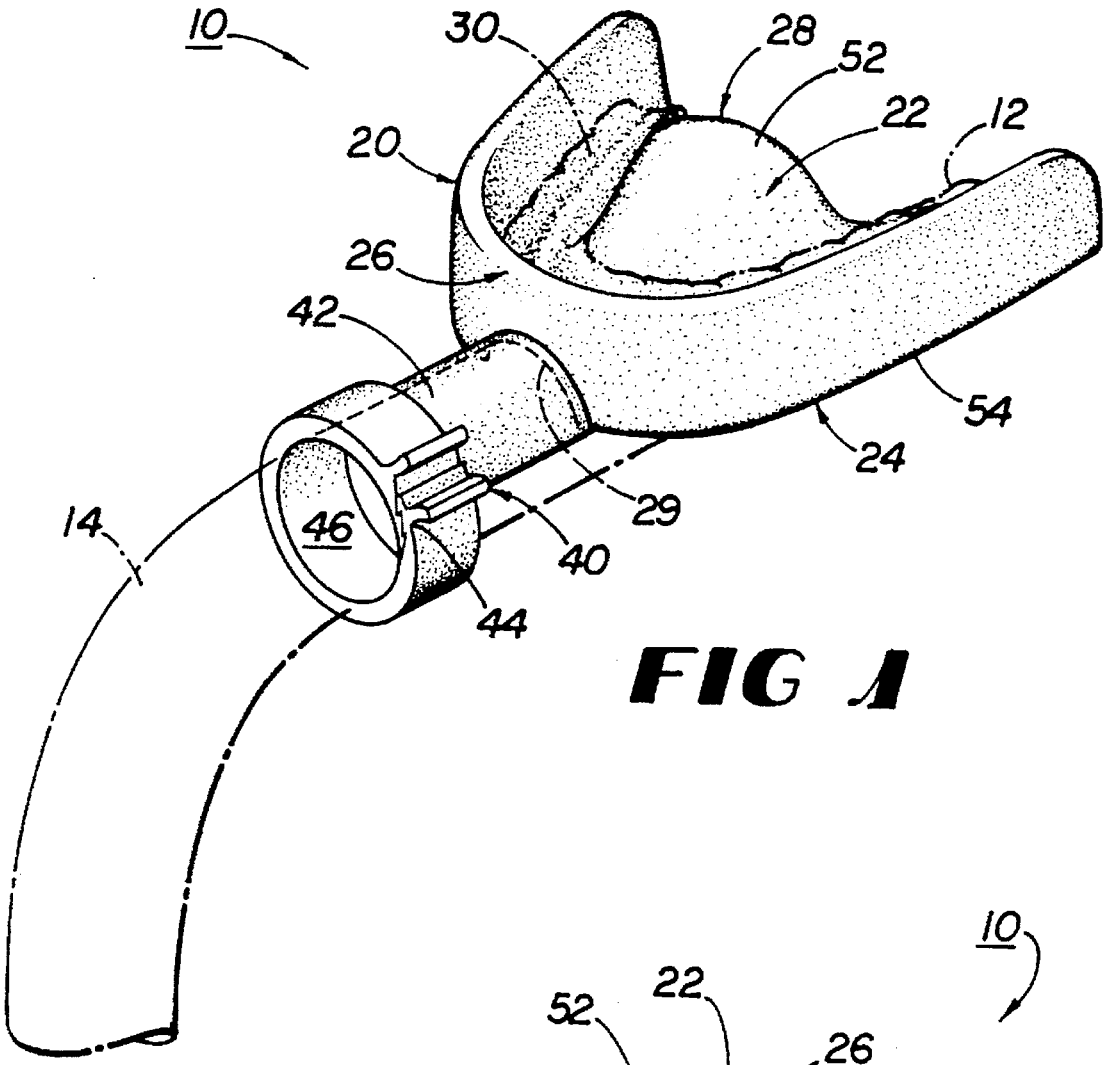
10
30
28
52
22
12
20
26
42
54
24
29
14
46
40
44

FIG 1

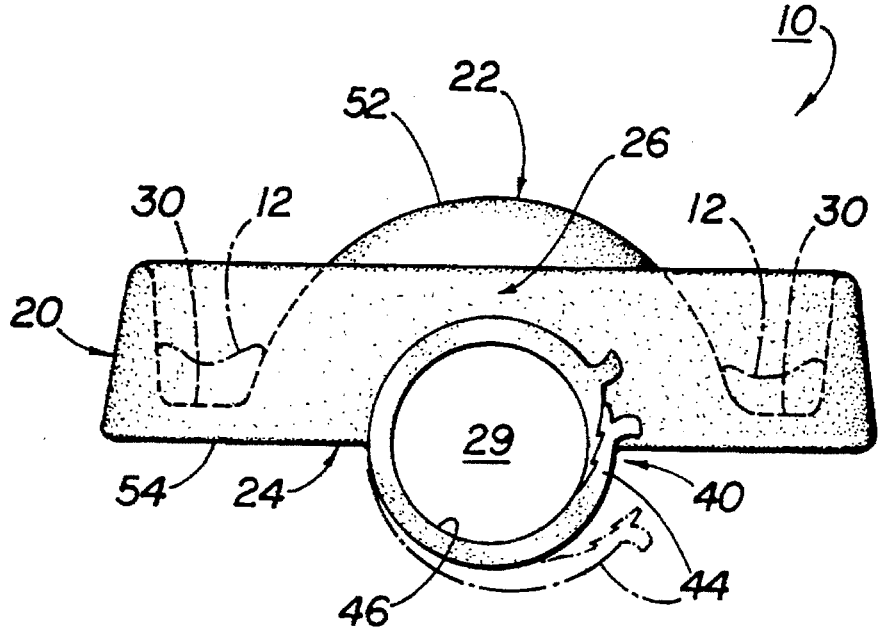
10
22
52
26
30
12
12
30
20
29
54
24
40
44
46

FIG 2