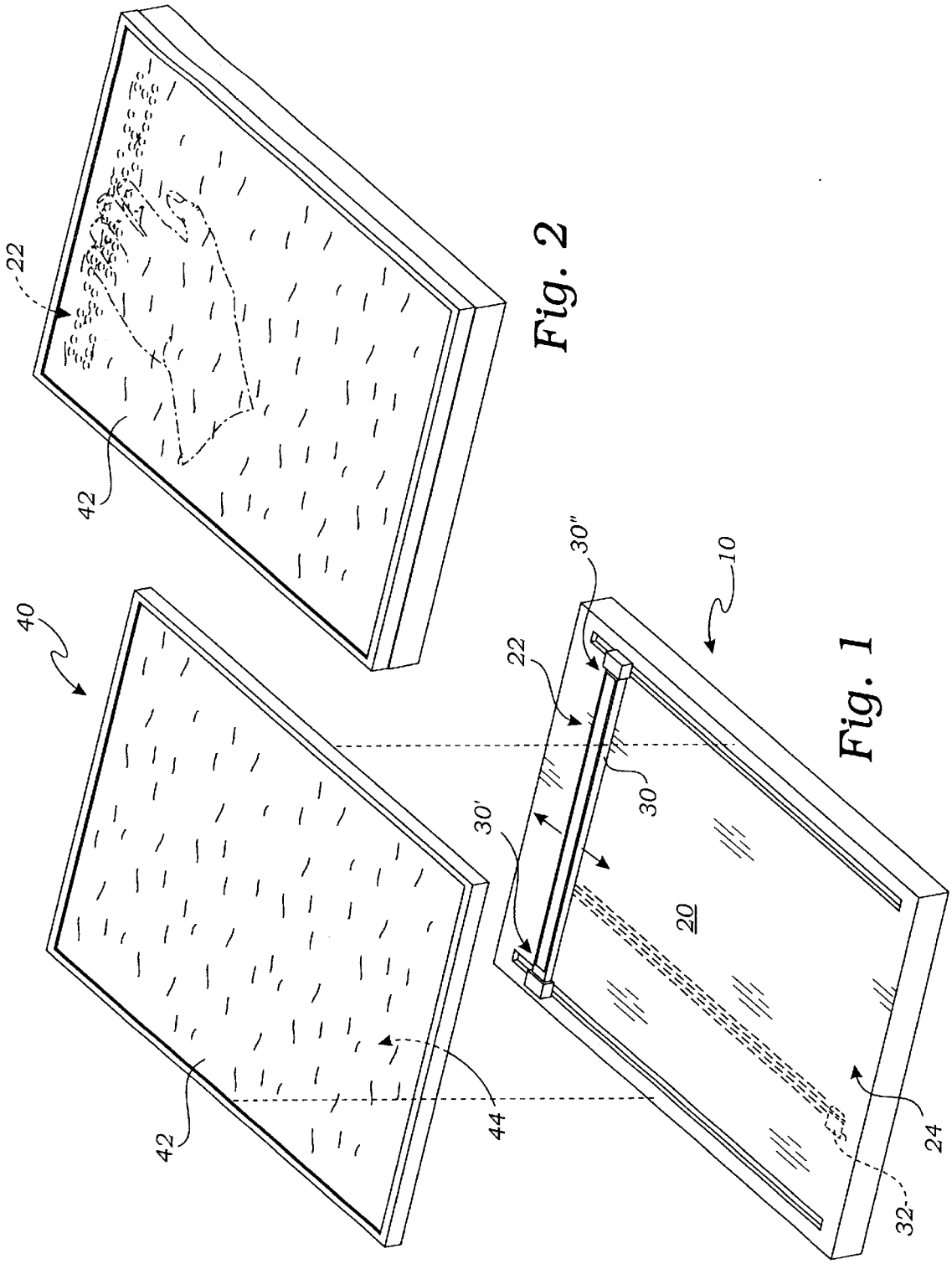

Fig. 2

Fig. 1