FIG. 1

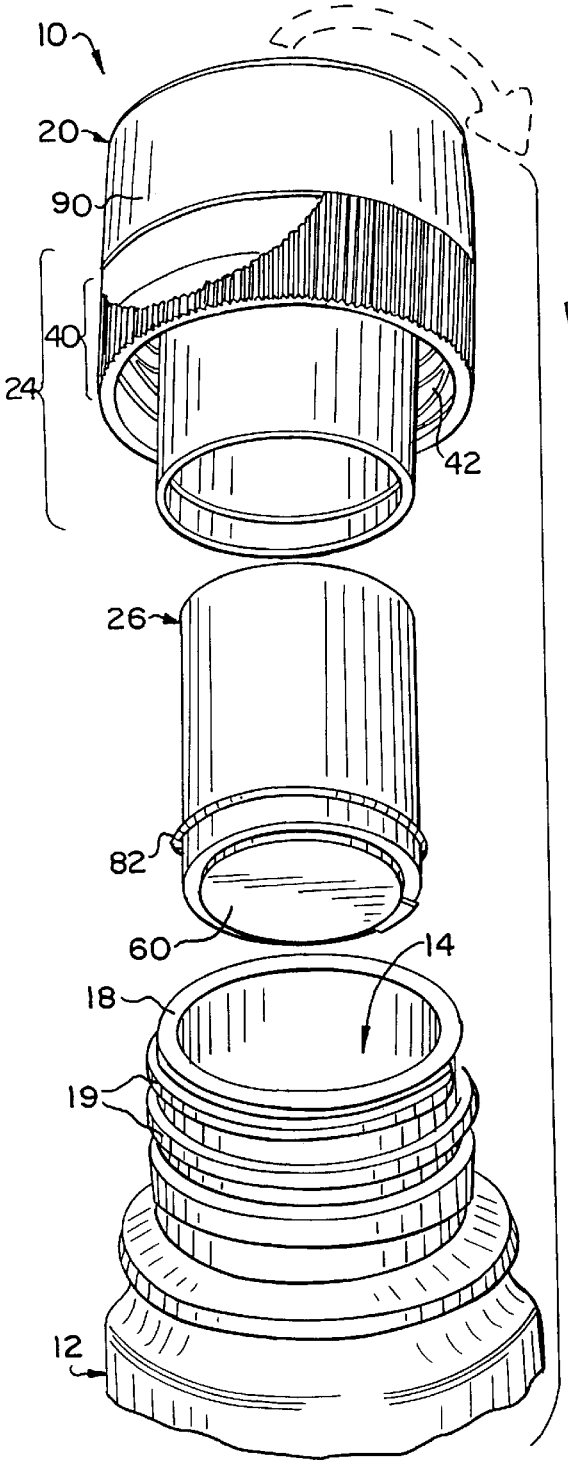


FIG. 5

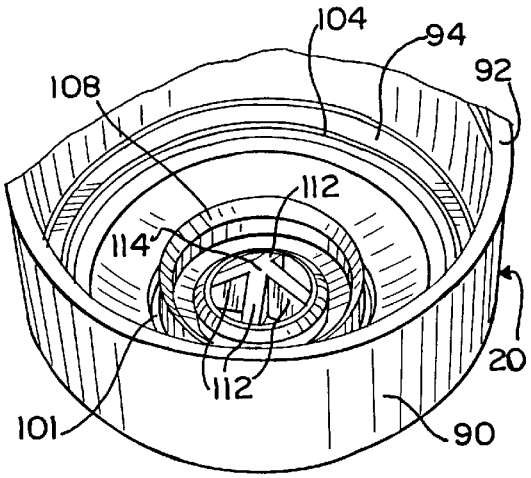

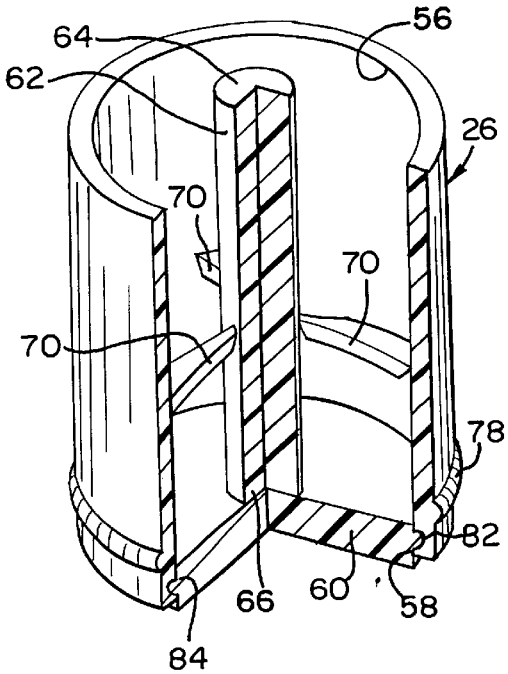
FIG. 6