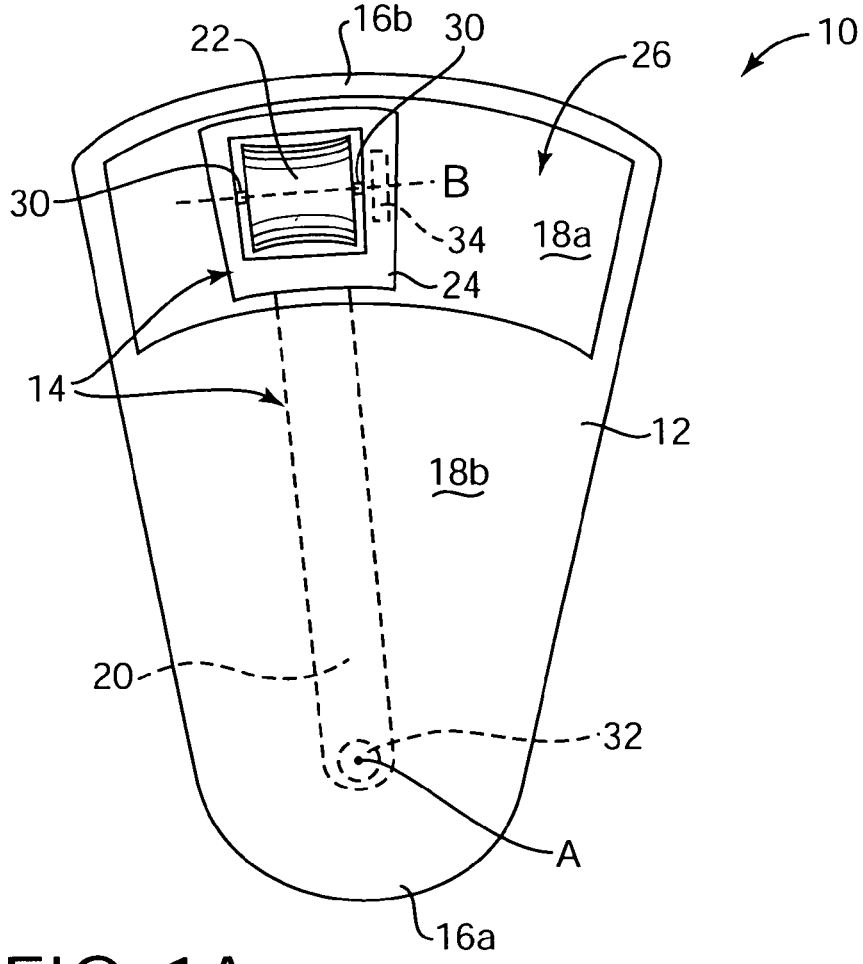
10
22
16b
30
26
30
B
34
18a
24
14
12
18b
20
32
A
16a

FIG. 1A

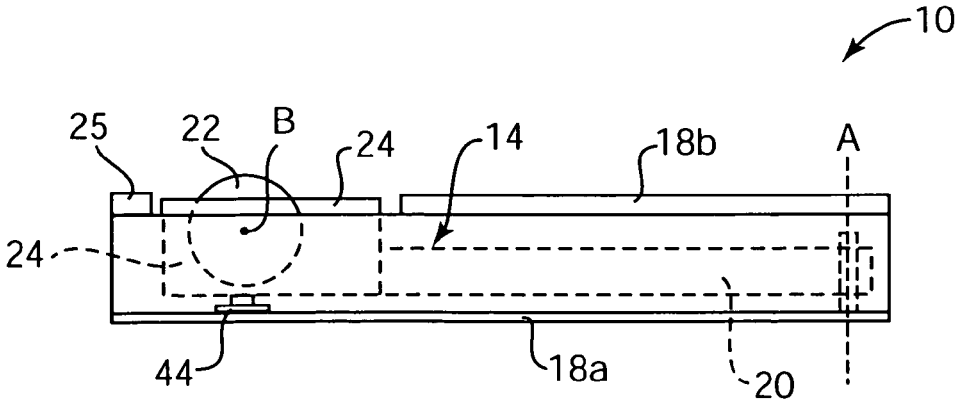
10
25
22
B
24
14
18b
A
24
44
18a
20

FIG. 2