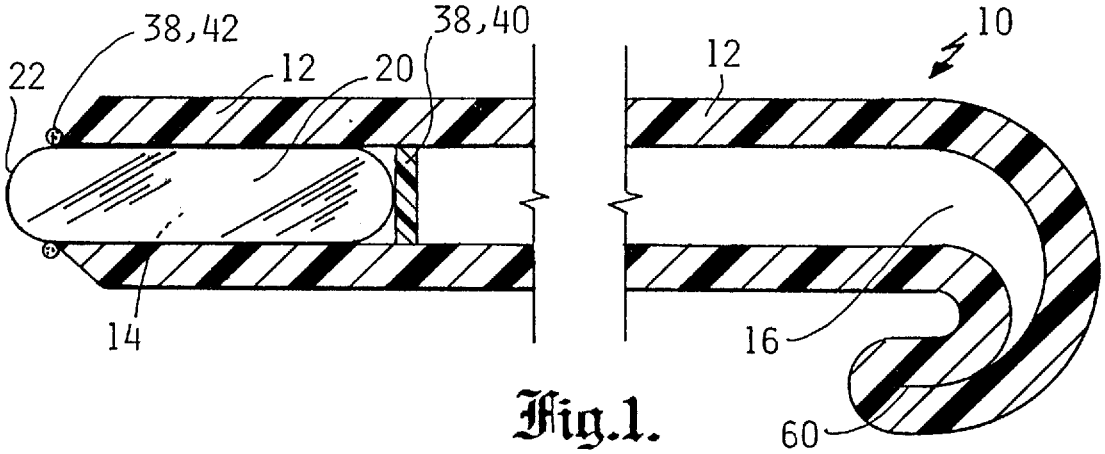

Fig.1.

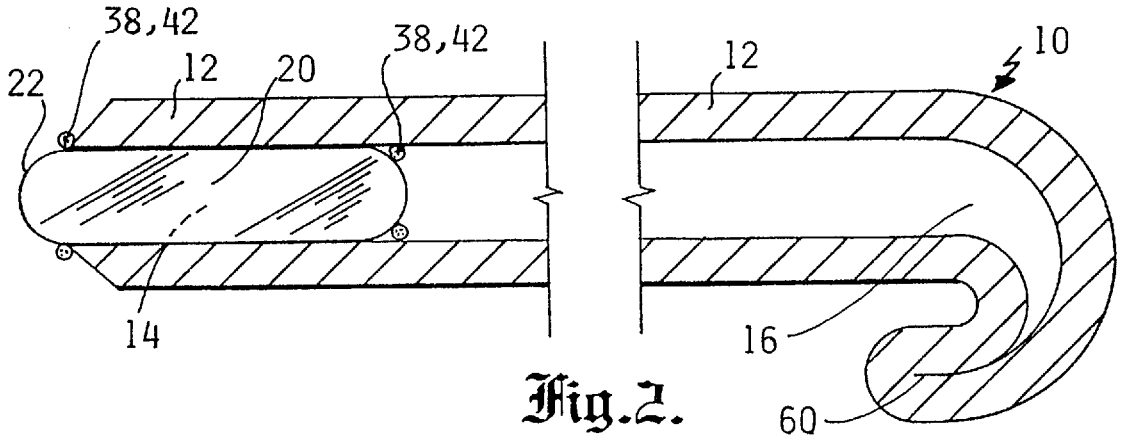

Fig.2.

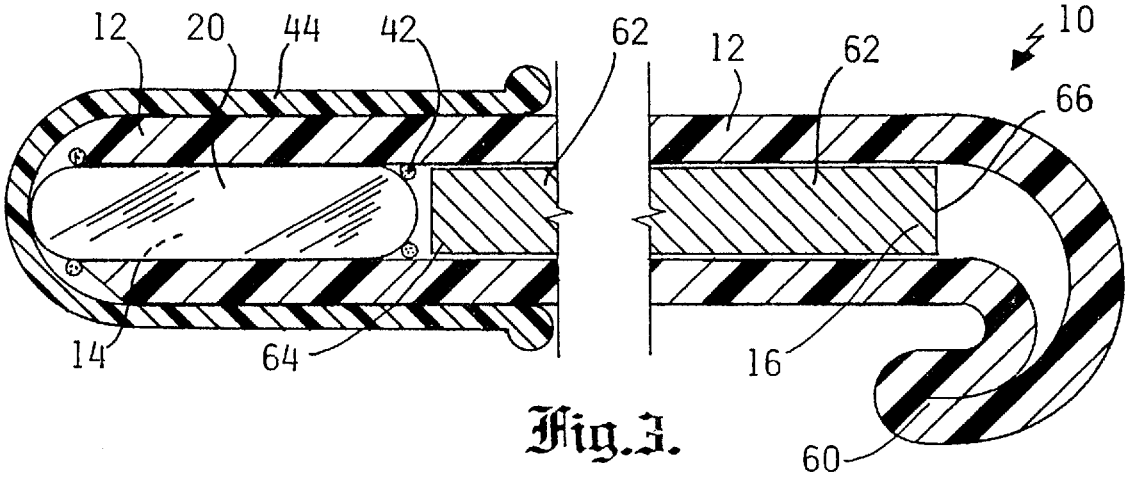

Fig.3.