Fig. 7A

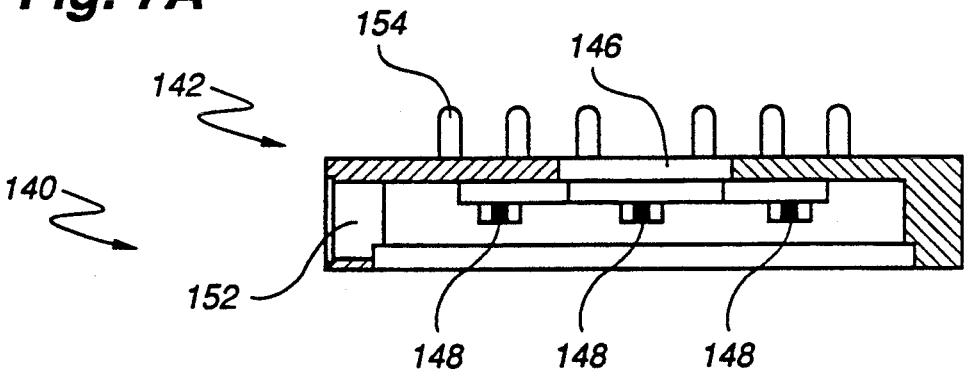


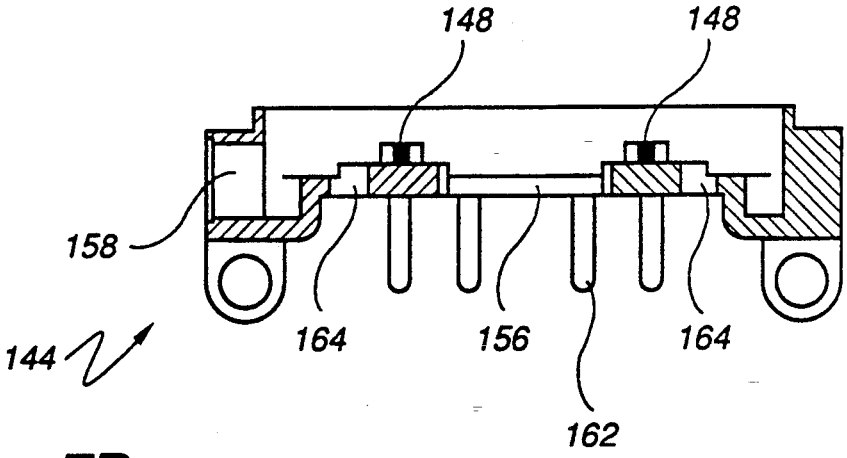


Fig. 7B