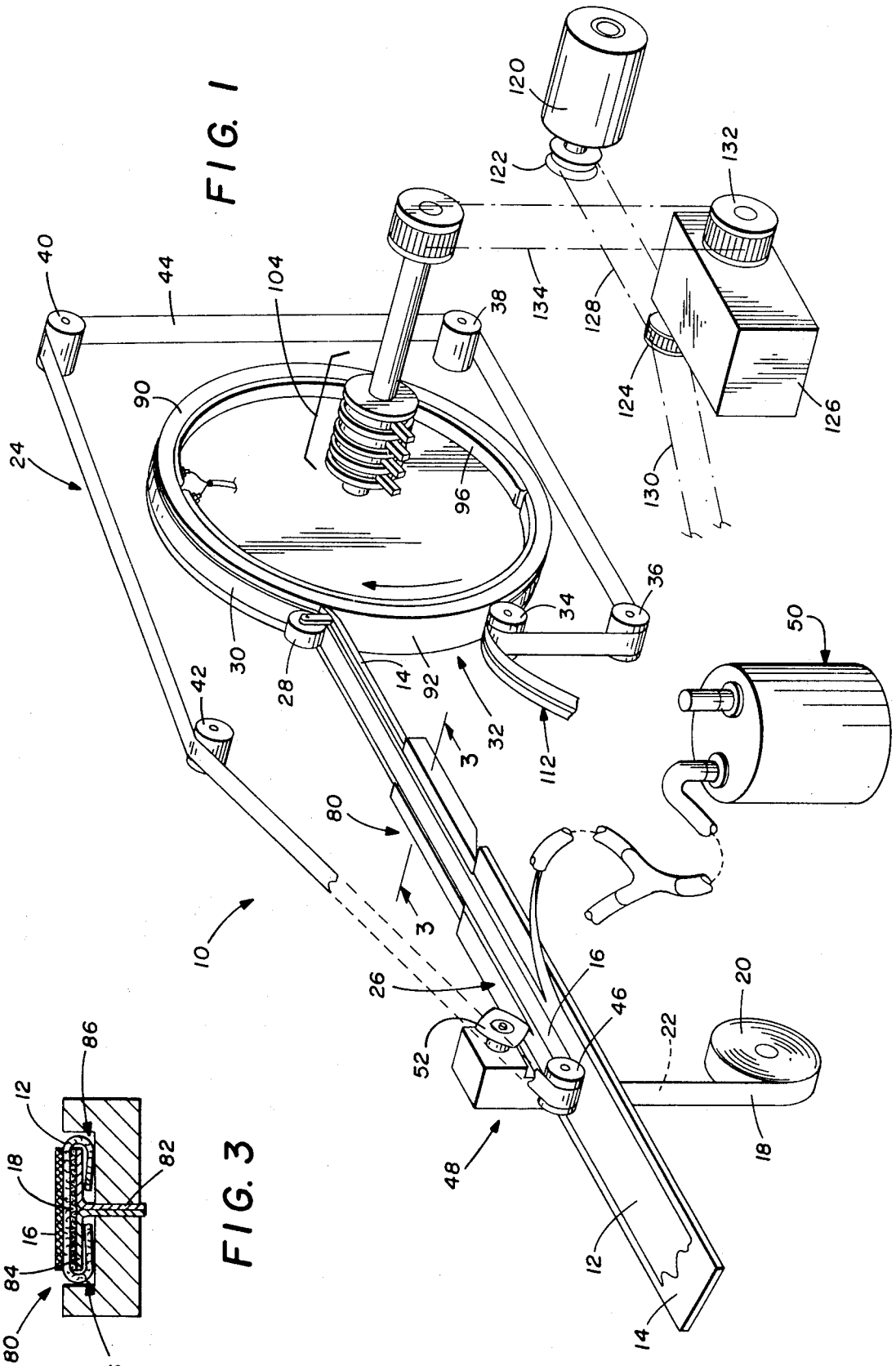
10
12
14
16
18
20
22
24
26
28
30
32
34
36
38
40
42
44
46
48
50
52
80
90
92
96
104
112
120
122
124
126
128
130
132
134
3
3

FIG. 1

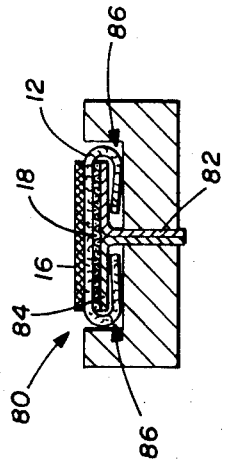
12
16
18
80
82
84
86
86

FIG. 3