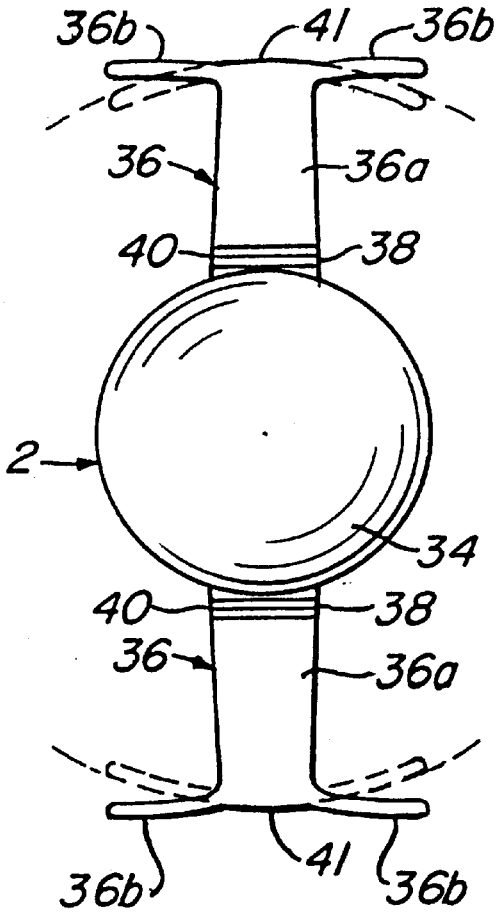

FIG.-1

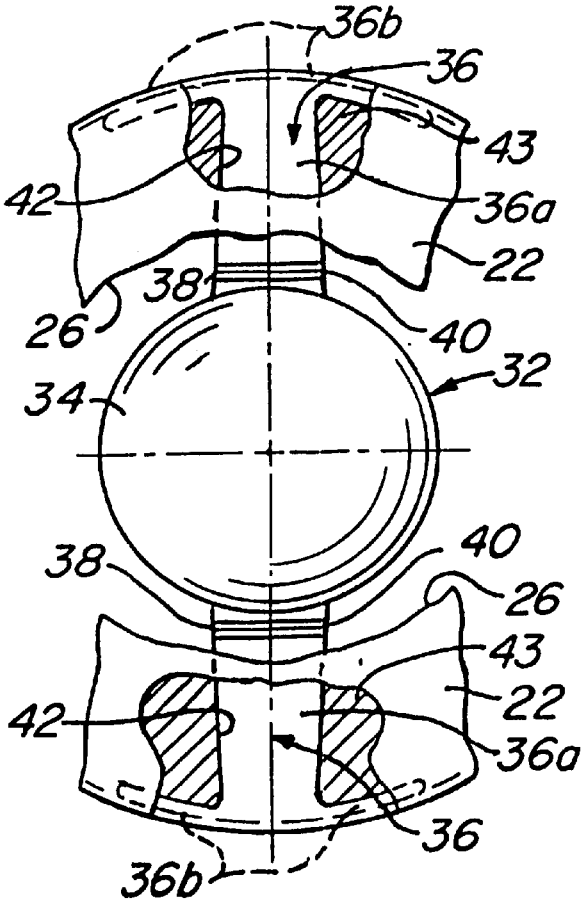

FIG.-4

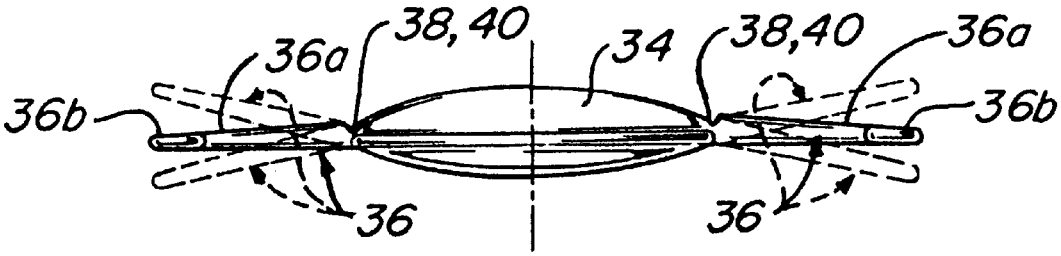

FIG.-2