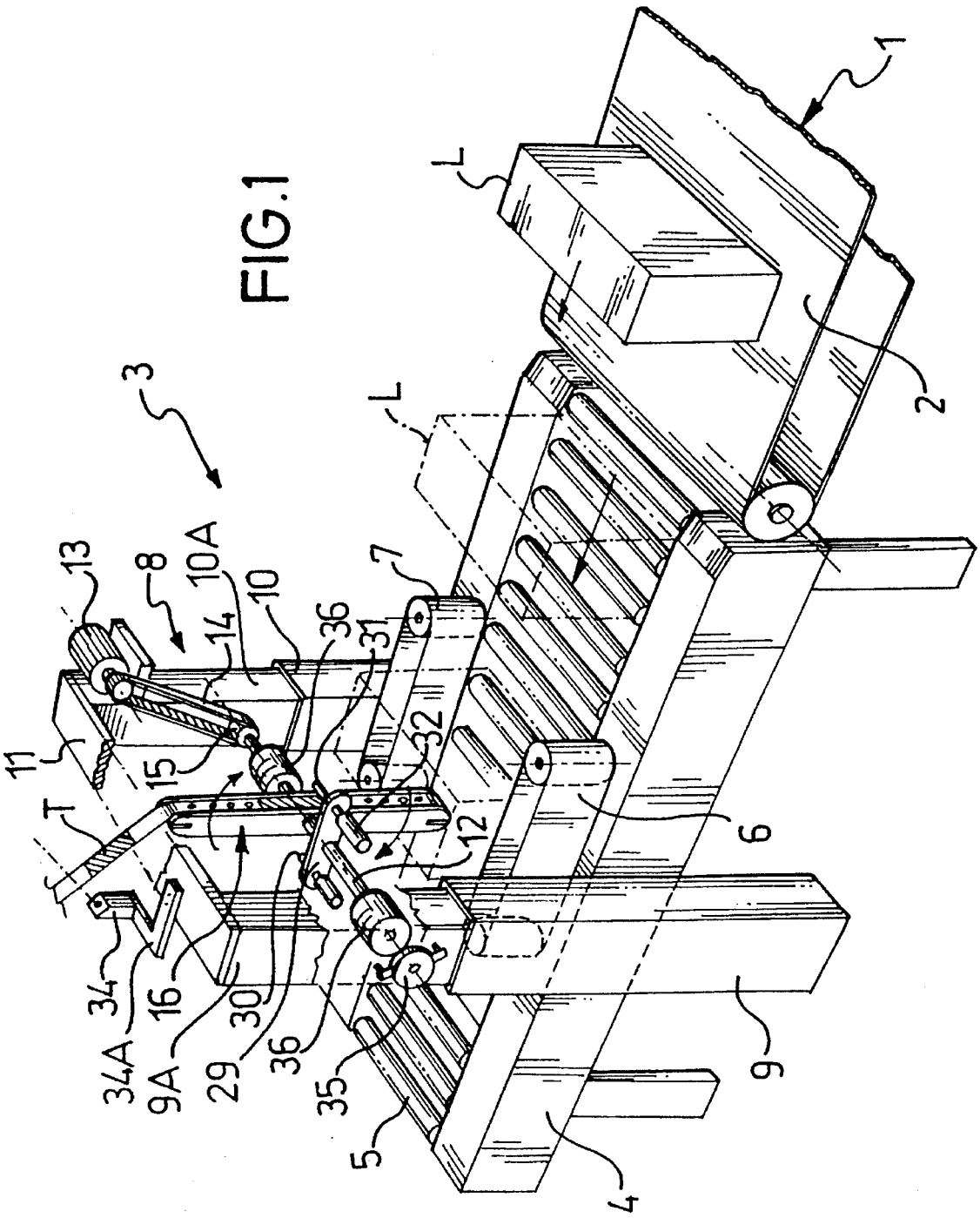
1
2
3
4
5
6
7
8
9
9A
10
10A
11
12
13
14
15
16
29
30
31
32
34
34A
35
36
36
L
L
T

FIG.1