FIG. 1A

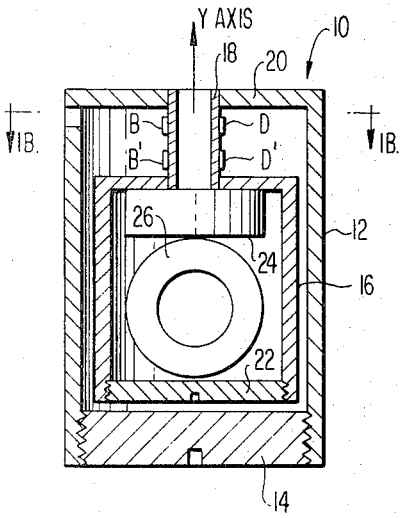

FIG. 1B

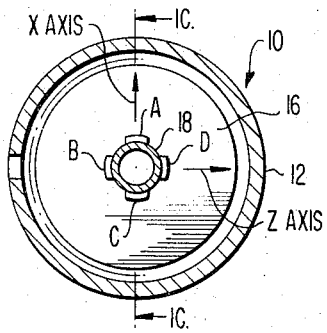

FIG. 1C

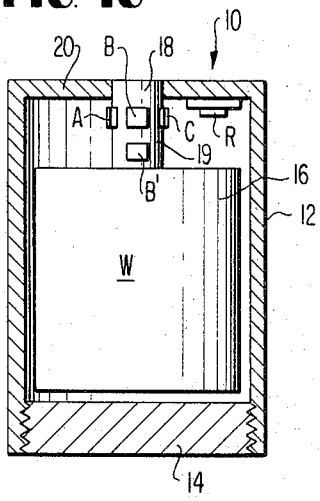

FIG. 2

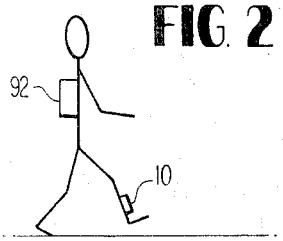

FIG. 3

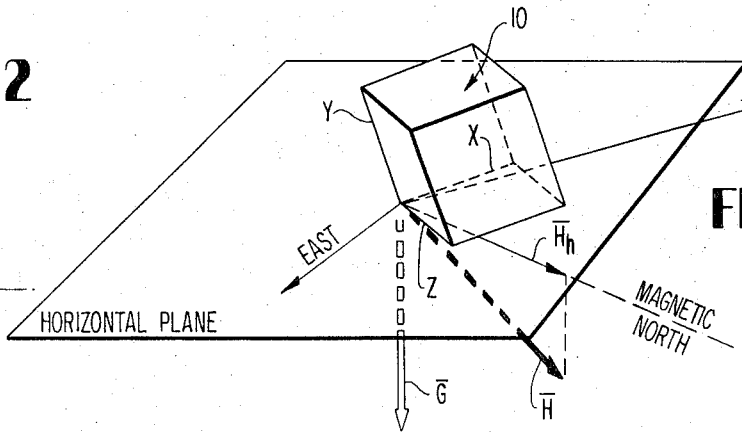
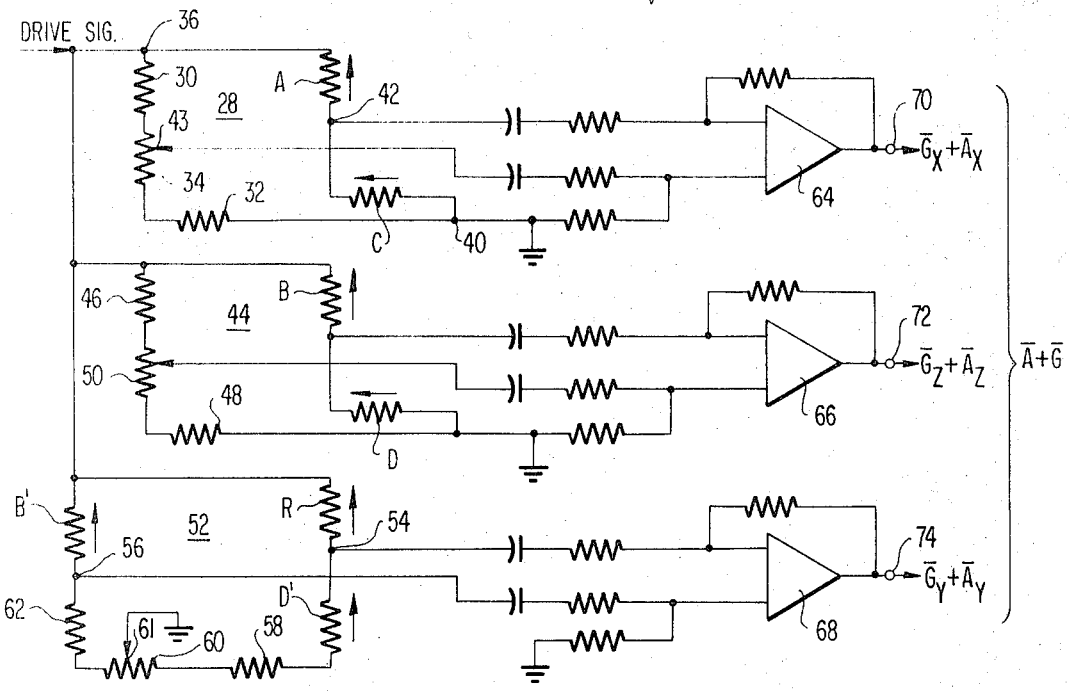
FIG. 4