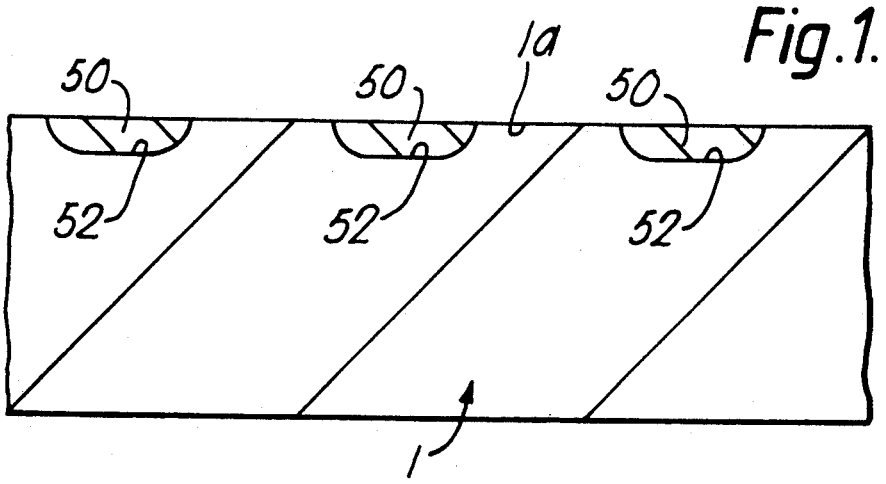
Fig.1.
1a
50
50
50
52
52
52
1

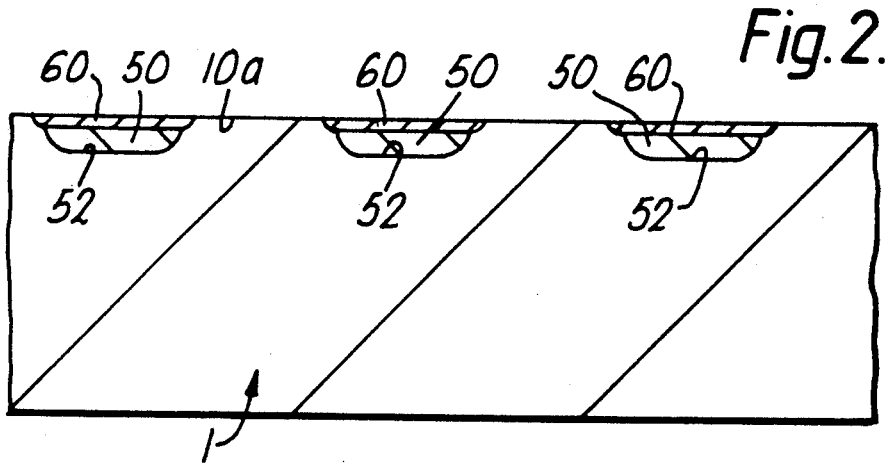
Fig.2.
60
50
10a
60
50
50
60
52
52
52
1

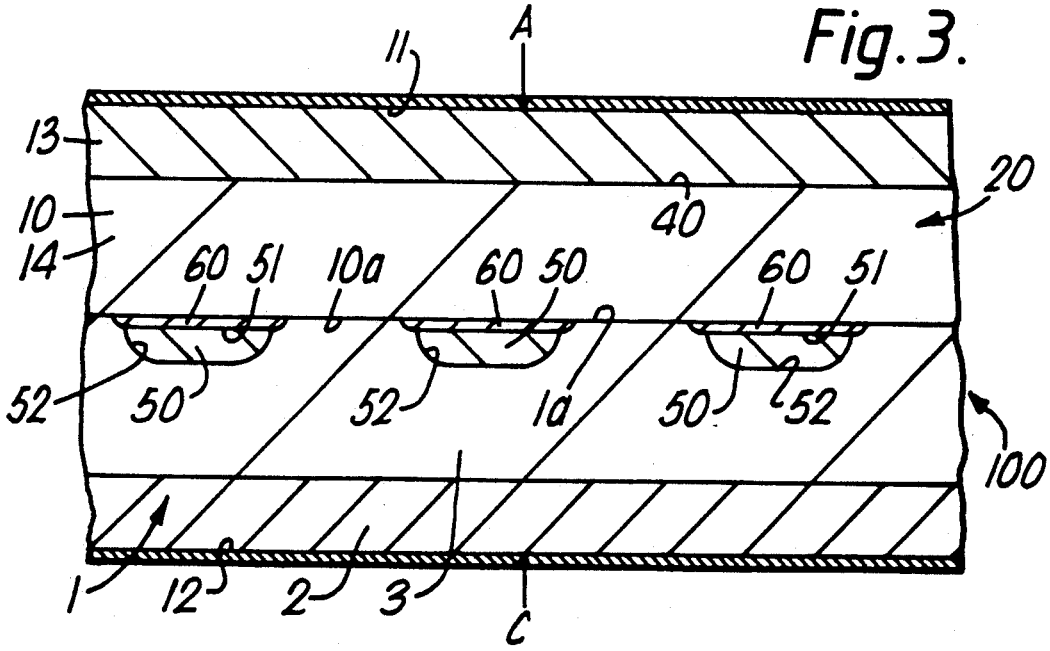
Fig.3.
11
A
13
10
14
40
20
60
51
10a
60
50
60
51
52
50
52
1a
50
52
100
1
12
2
3
C