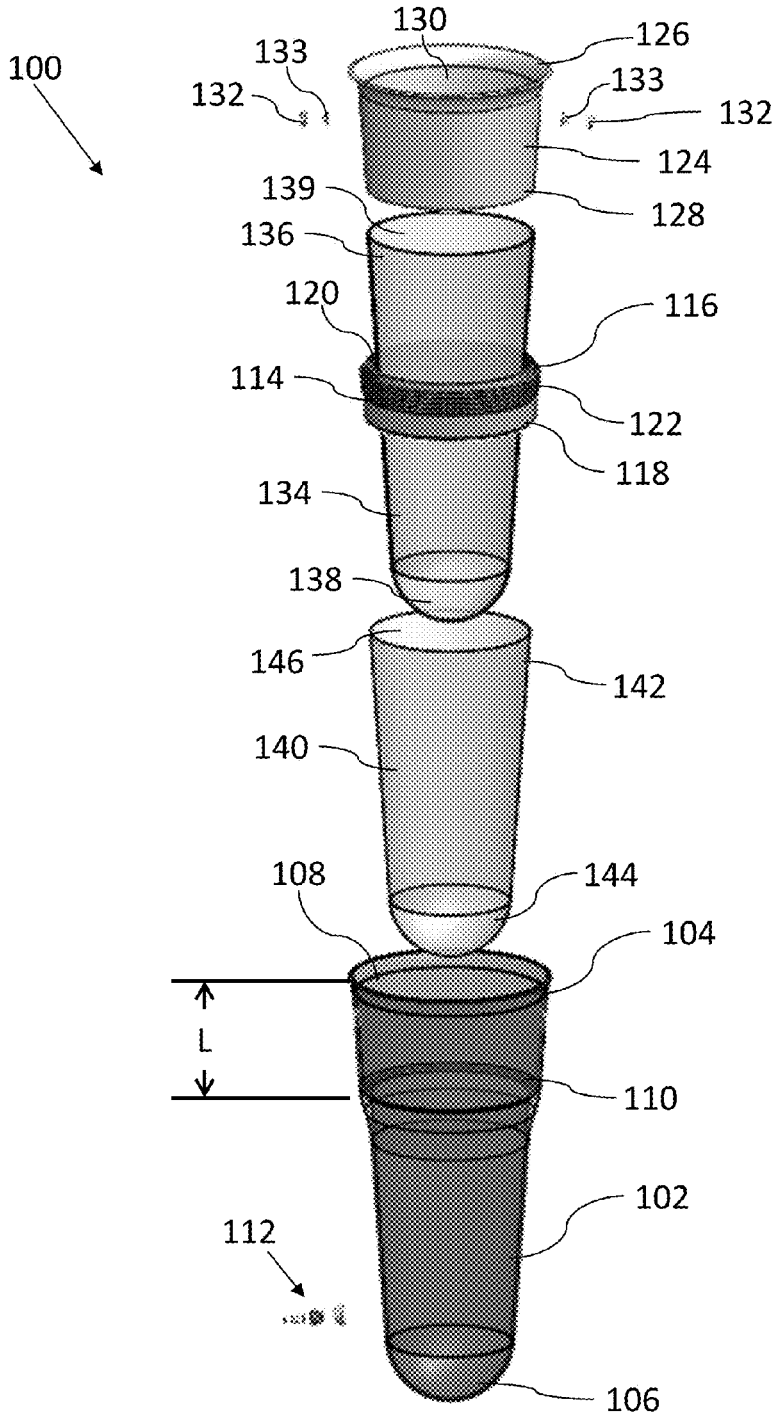
100
130
126
133
133
132
132
124
139
128
136
120
116
114
122
118
134
138
146
142
140
108
144
104
L
110
102
112
106

FIG. 1