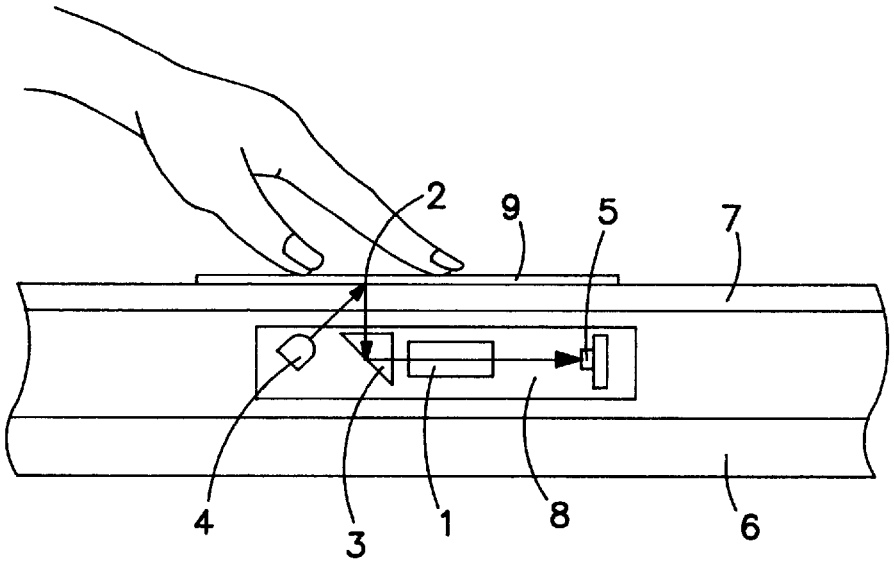

FIG. 1

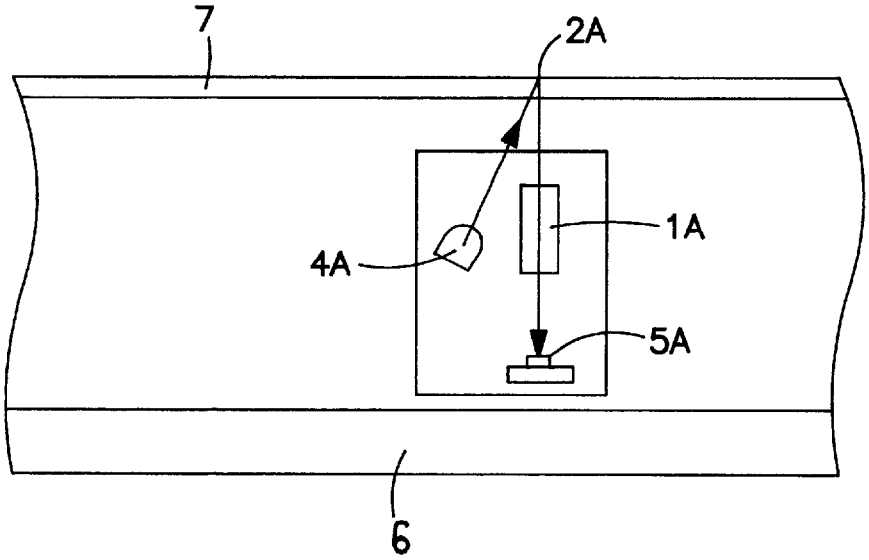

FIG. 2
PRIOR ART