FIG. 1
PRIOR ART

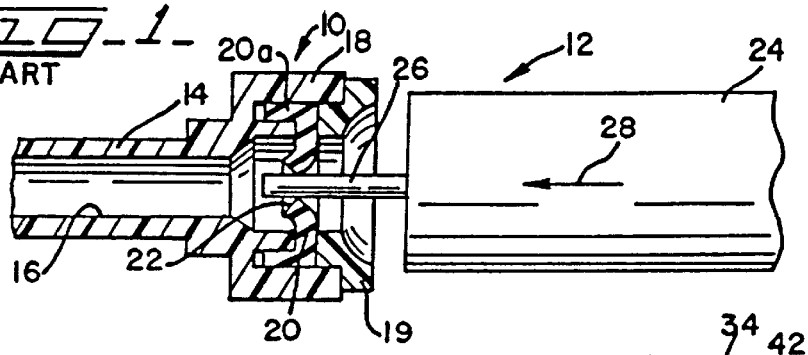

FIG. 2A

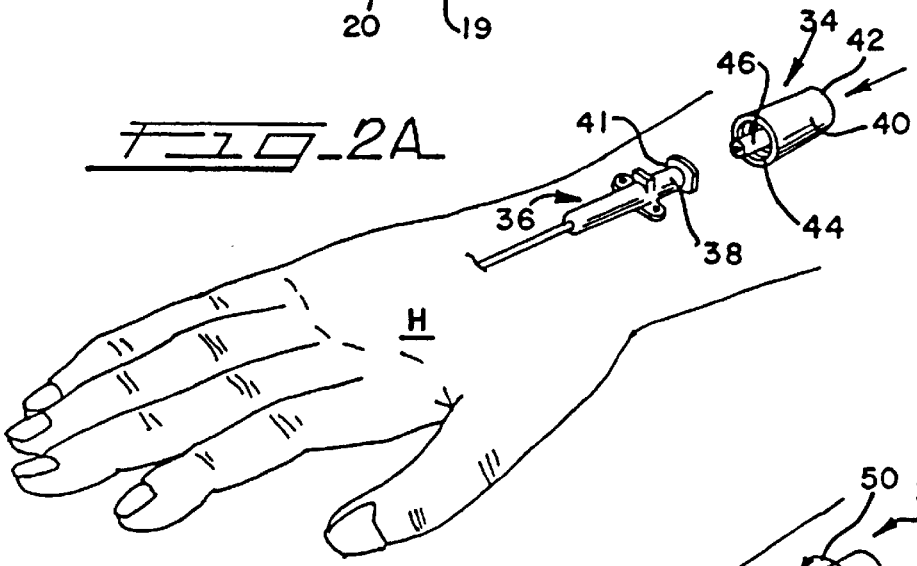

FIG. 2B

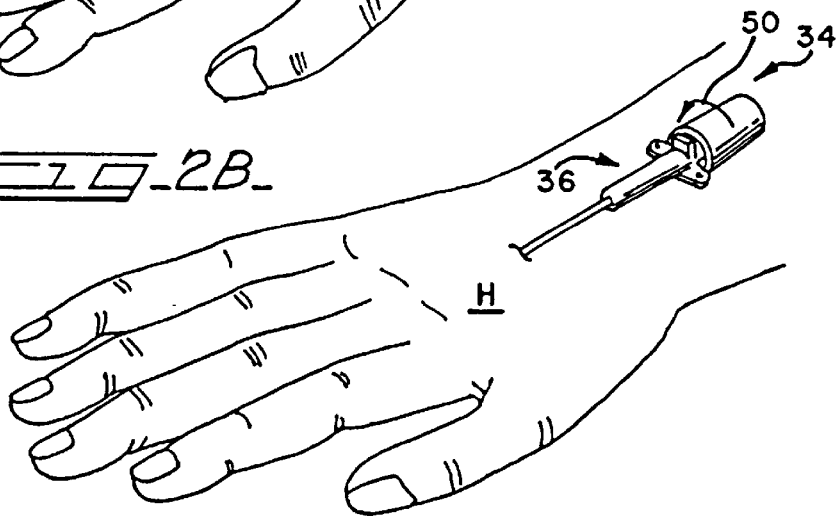
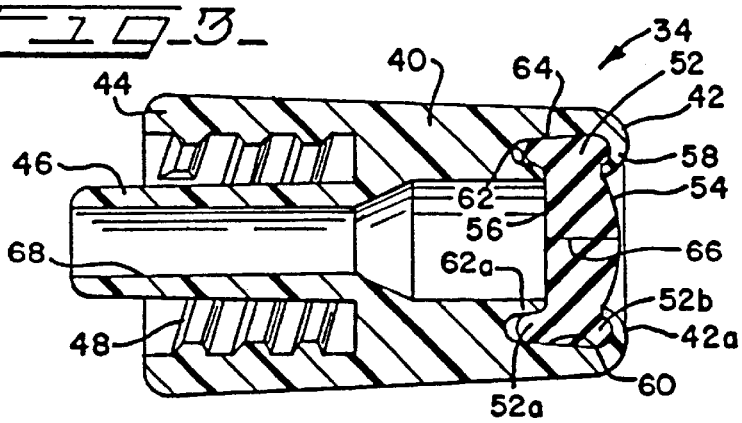
FIG. 3