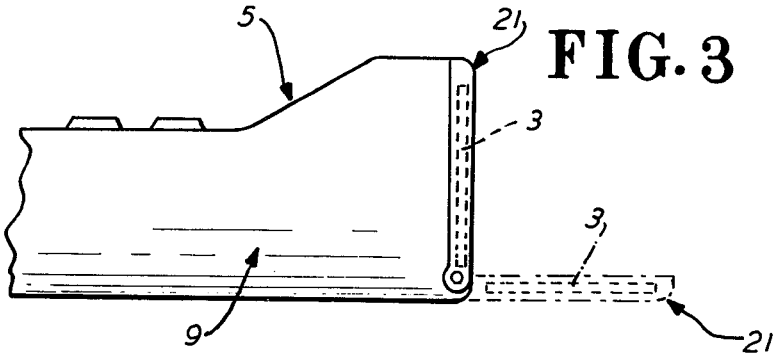

FIG. 3

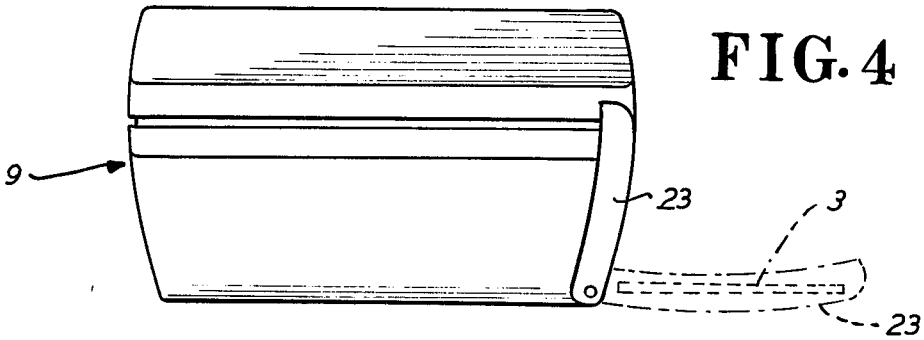

FIG. 4

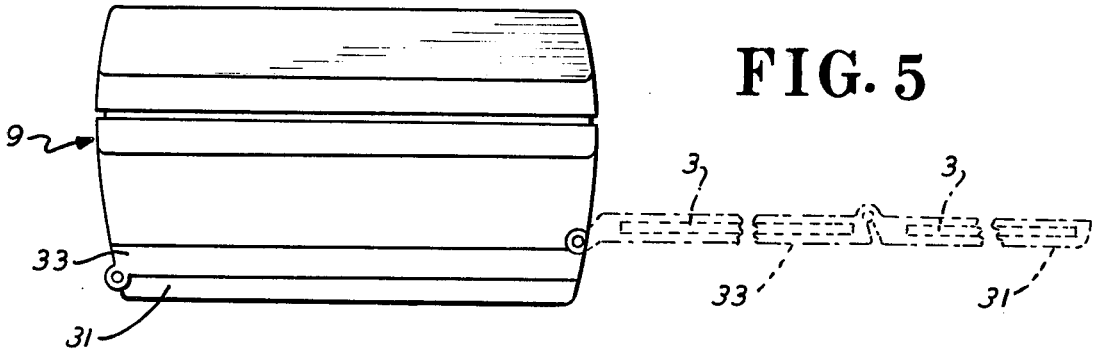

FIG. 5
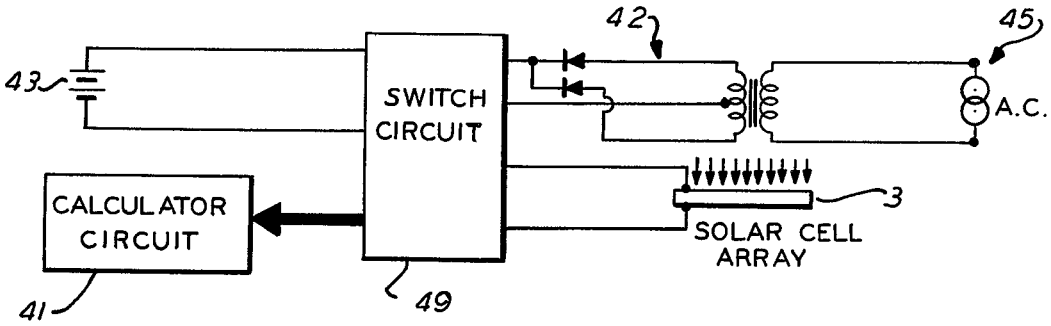
FIG. 6