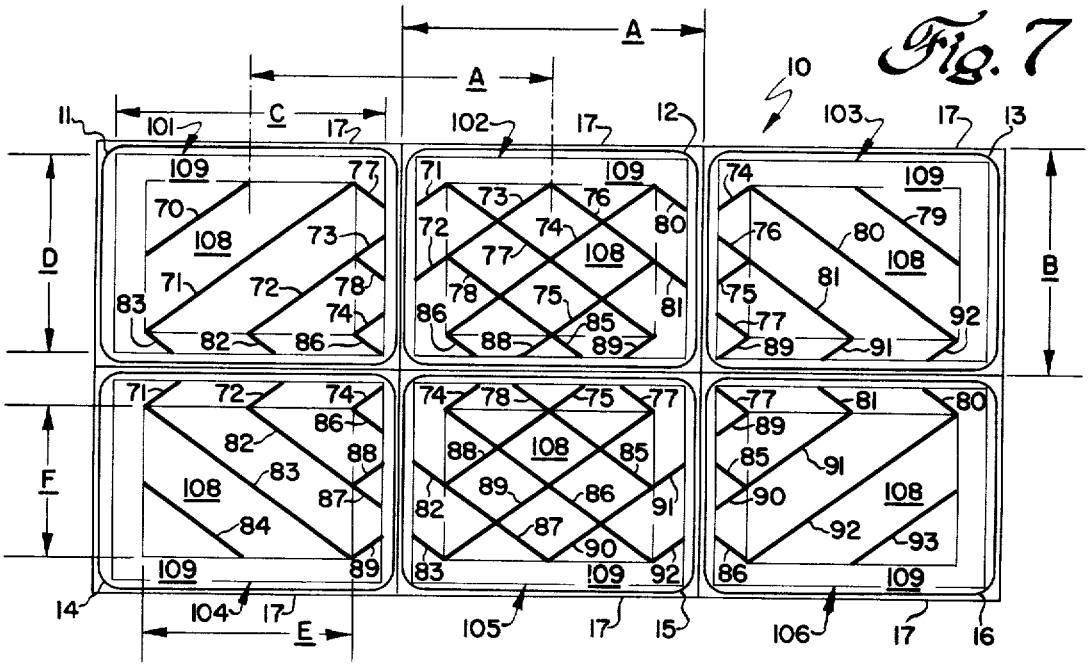
Fig. 7
A
A
C
D
B
E
F
10
11
12
13
14
15
16
17
101
102
103
104
105
106
108
109