FIG.13

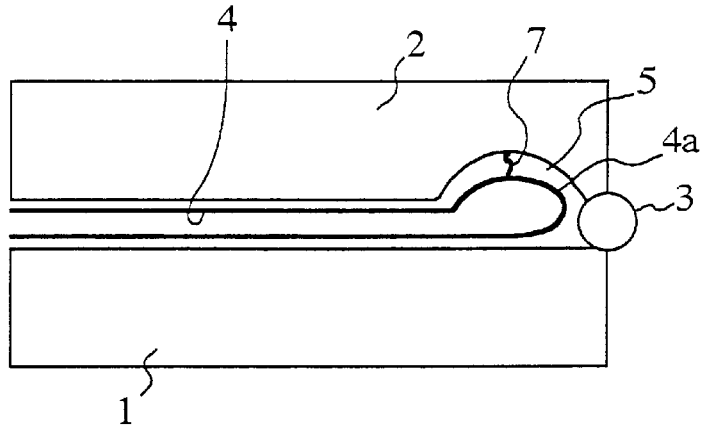


FIG.14

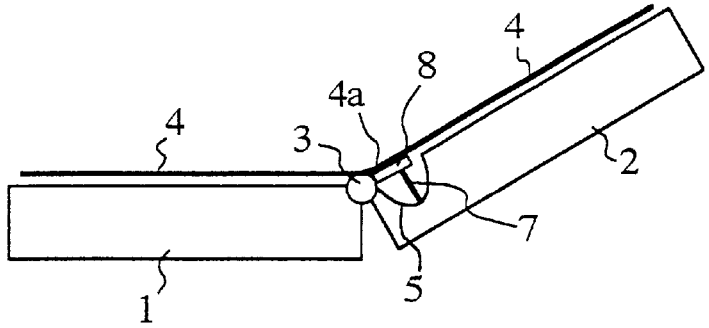

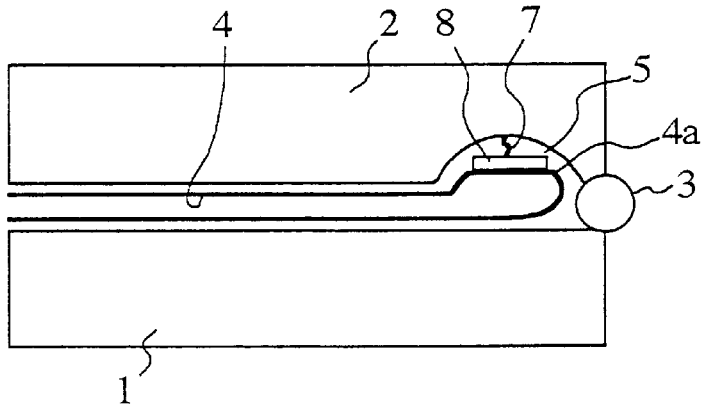
FIG.15