FIG.10

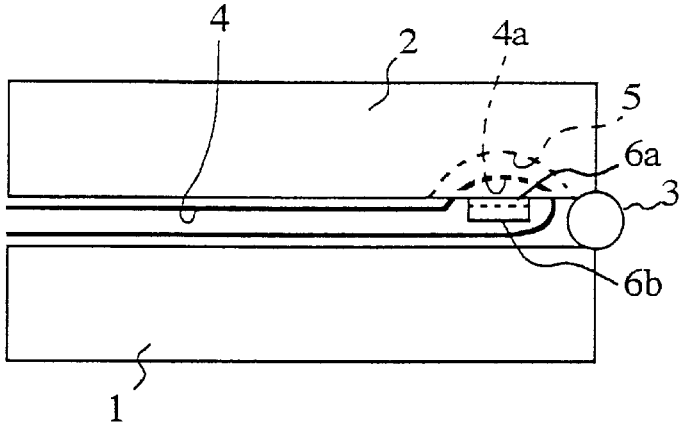

FIG.11

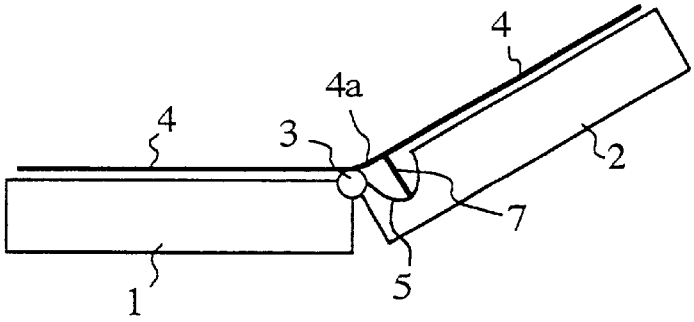
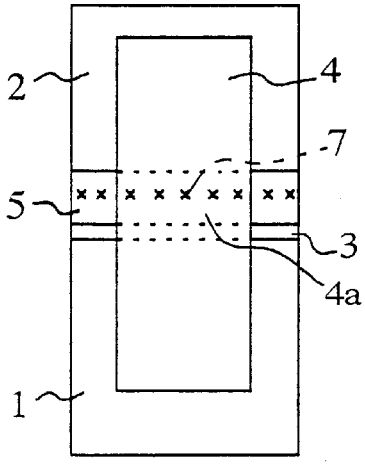
FIG.12