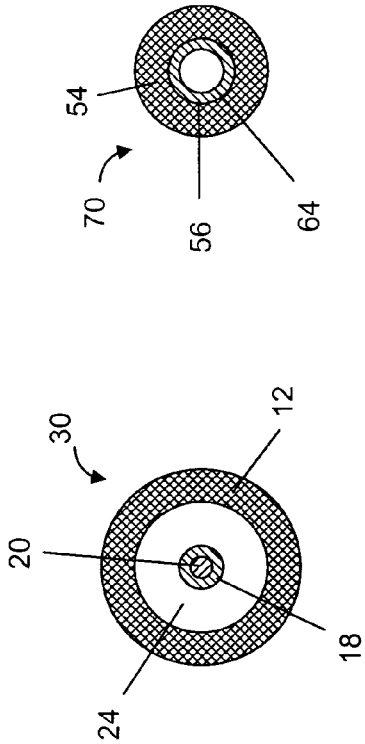
30
20
24
12
18
(a)
70
54
56
64
(b)

FIG. 10

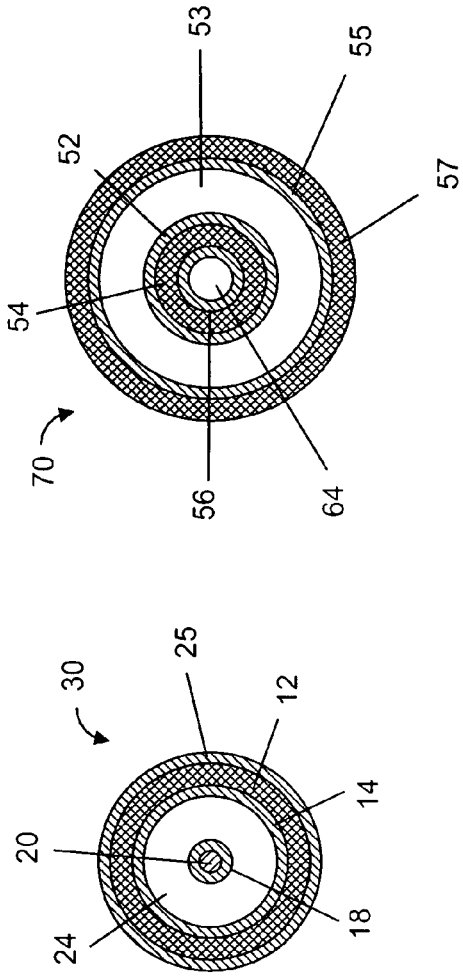
30
20
24
25
12
14
18
(a)
70
54
52
53
55
57
56
64
(b)

FIG. 11