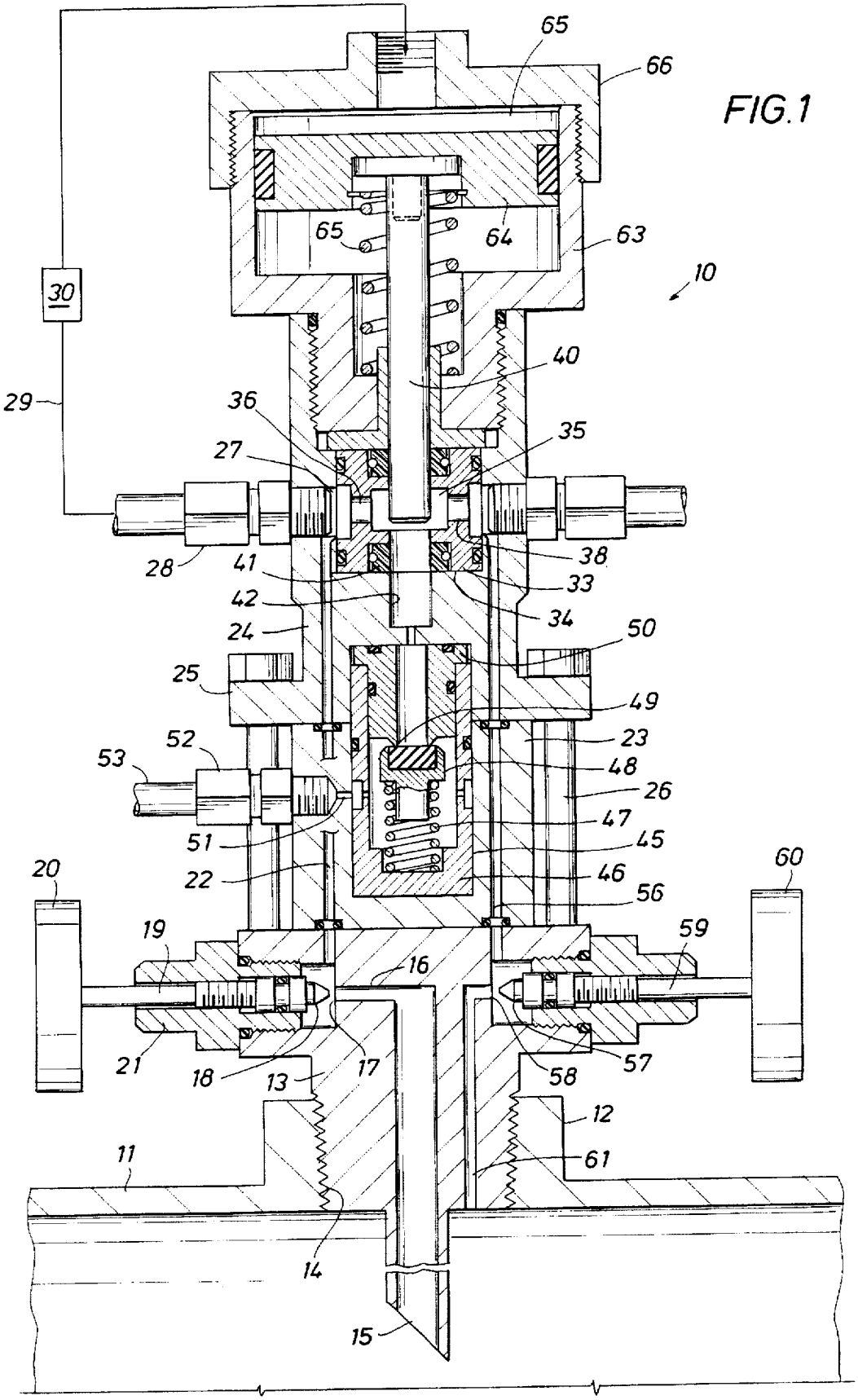
65
66
FIG.1
65
64
63
10
30
40
29
36
35
27
28
41
38
33
42
34
24
50
25
49
52
23
53
48
26
47
51
45
20
22
46
60
56
19
59
16
21
18
13
17
58
57
12
11
61
14
15