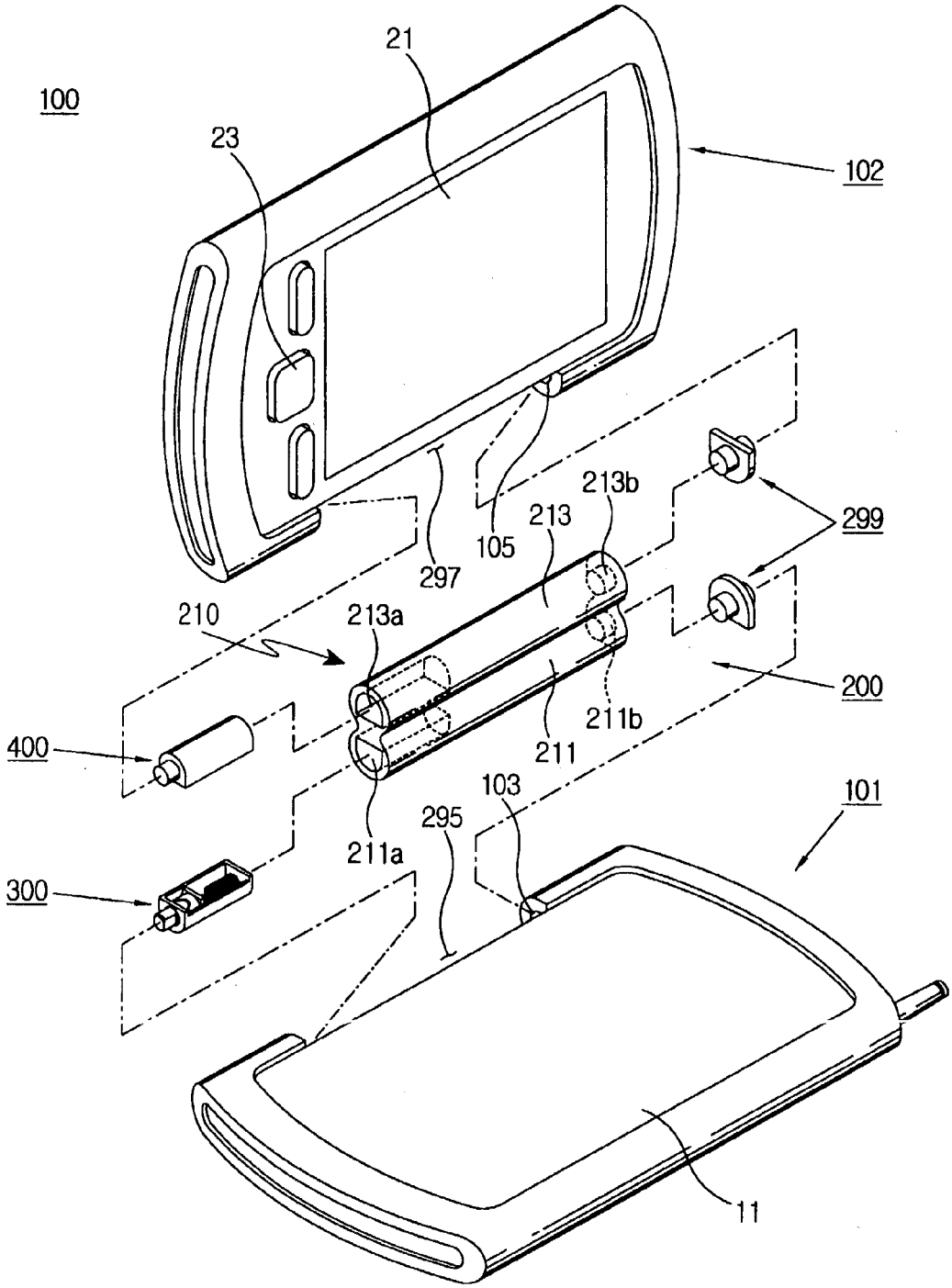
100
21
23
102
105
297
213b
213
299
210
213a
200
211b
211
400
103
101
295
211a
300
11

FIG.2