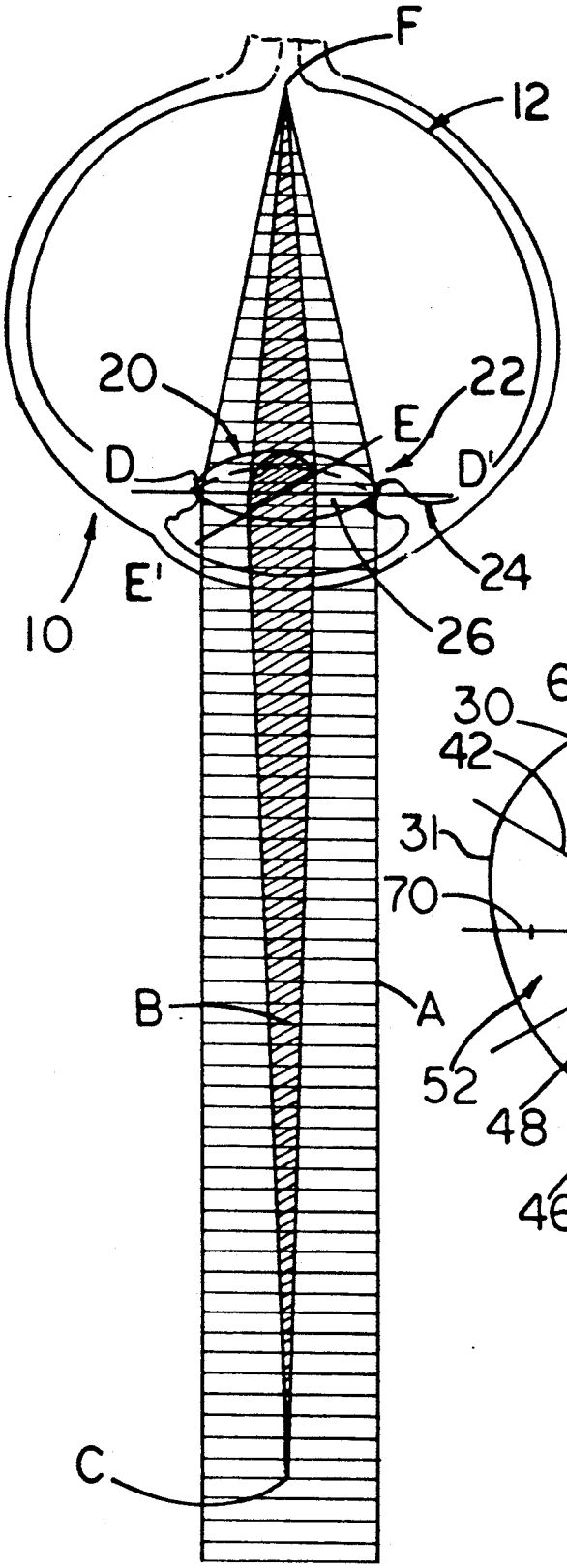
F
12
20
22
E
D
D'
E'
24
10
26
B
A
C

FIG-1

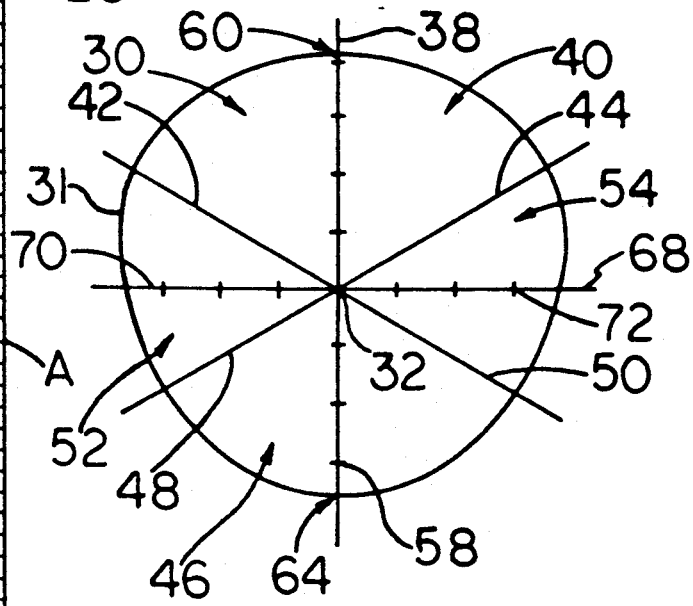
60
38
30
40
42
44
31
54
70
68
72
32
50
52
48
46
64
58

FIG-2