Fig.1.

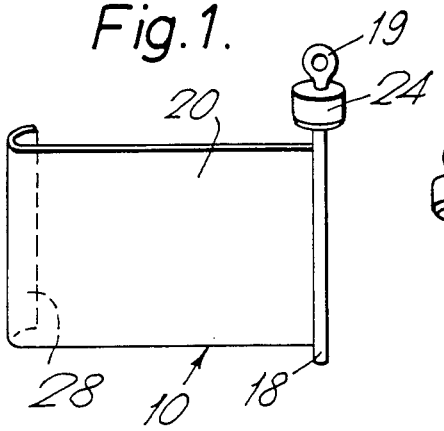

Fig.2.

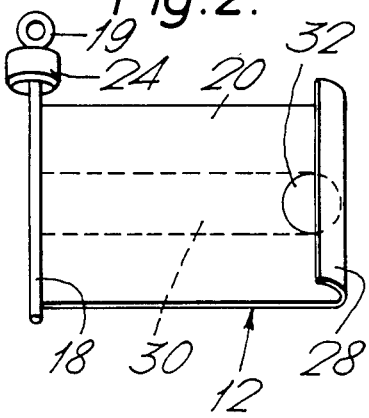

Fig.3.

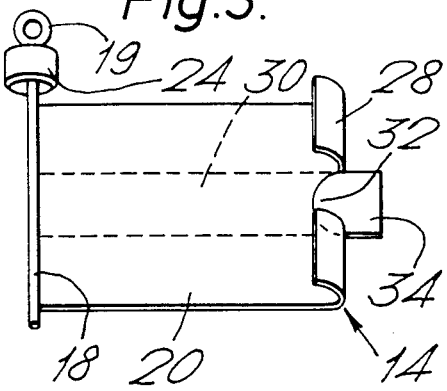

Fig.5.

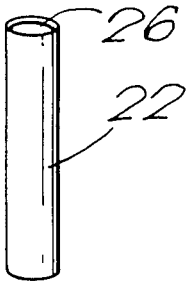
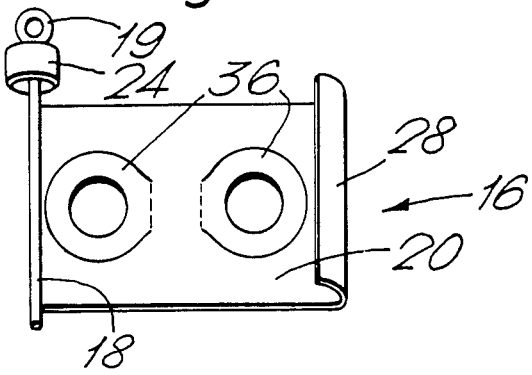
Fig.4.