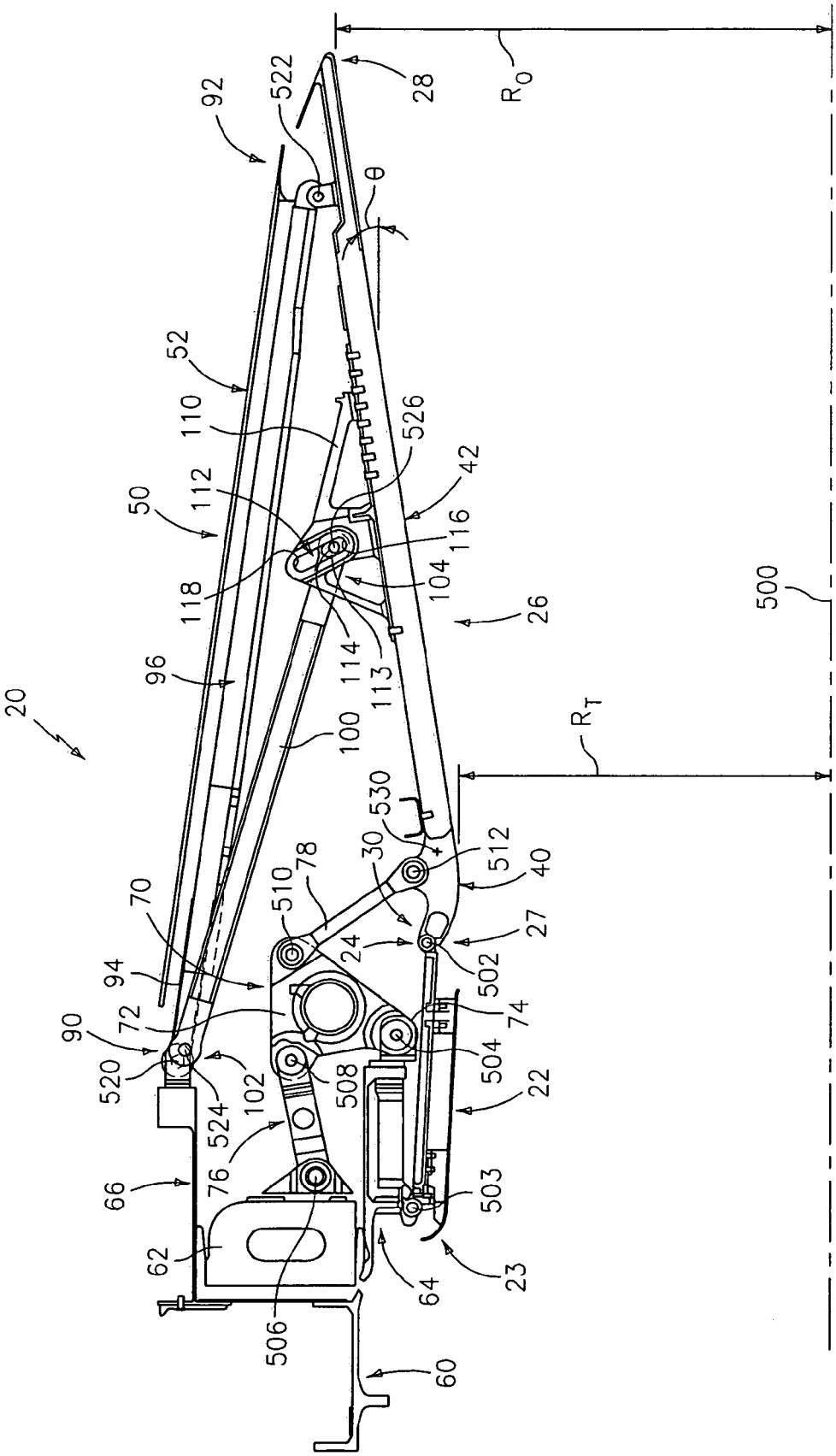
20
92
522
28
R_O
θ
52
110
526
42
50
112
116
118
104
26
500
96
114
113
100
R_T
530
30
512
40
70
510
78
24
27
502
94
72
74
90
520
524
102
508
504
22
76
66
503
62
64
23
506
60

FIG. 1