Fig.5

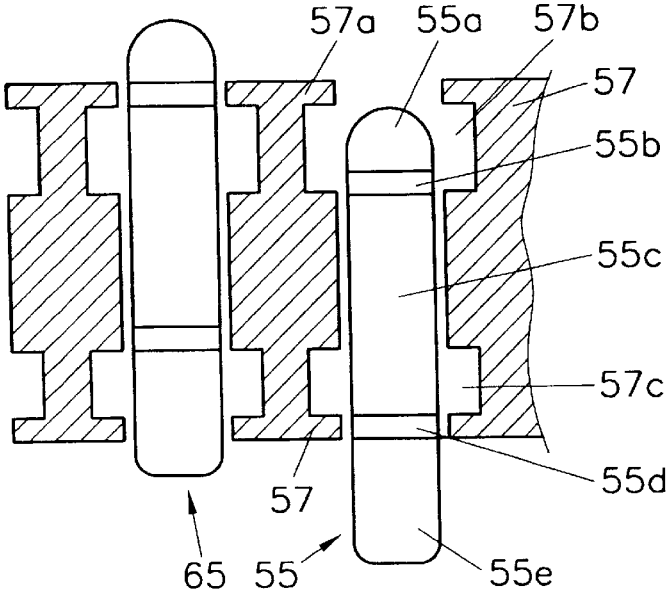

Fig.6

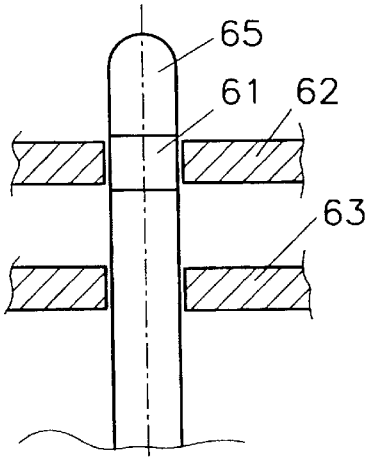
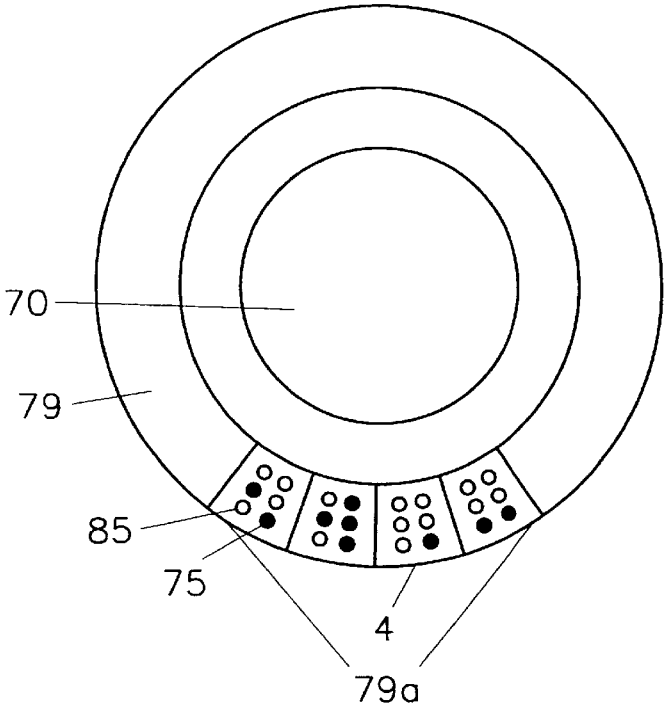
Fig.7