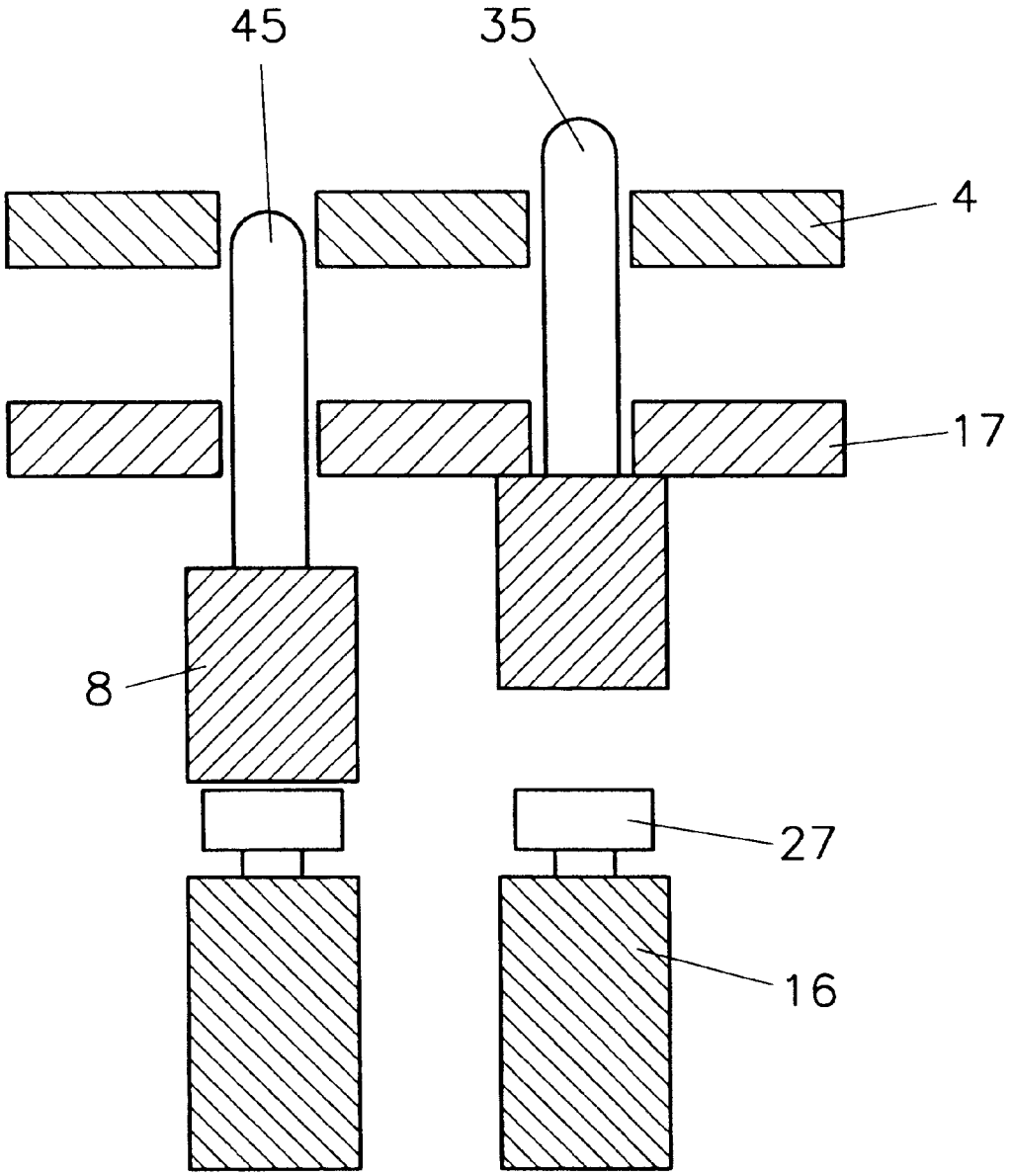Fig.3