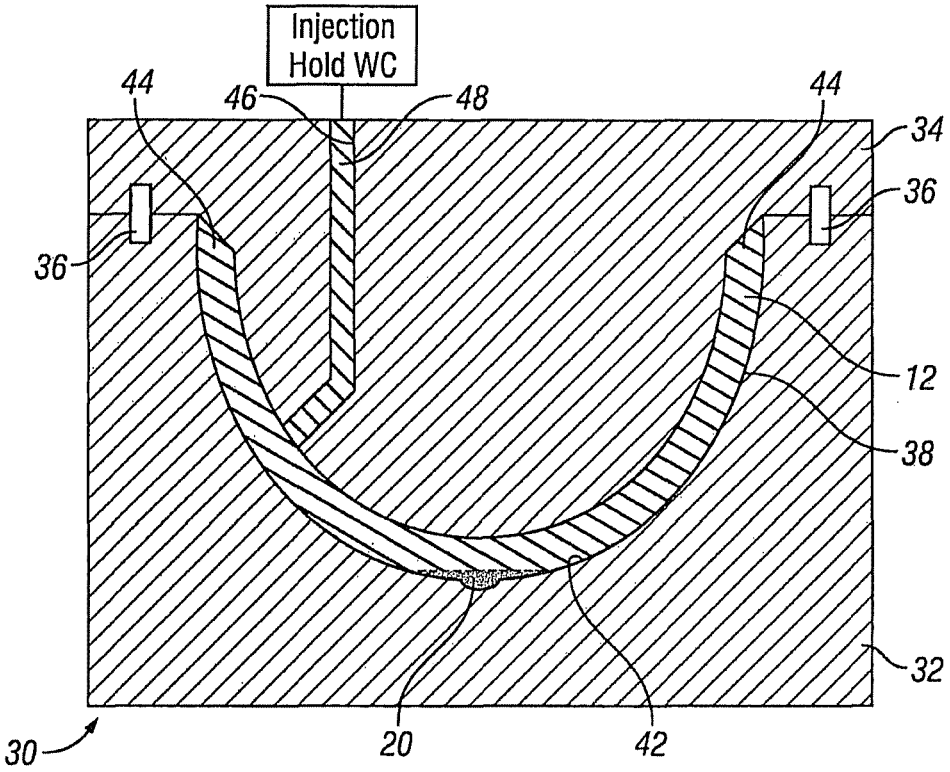
Injection
Hold WC
44
46
48
44
34
36
36
12
38
32
30
20
42

FIG. 1

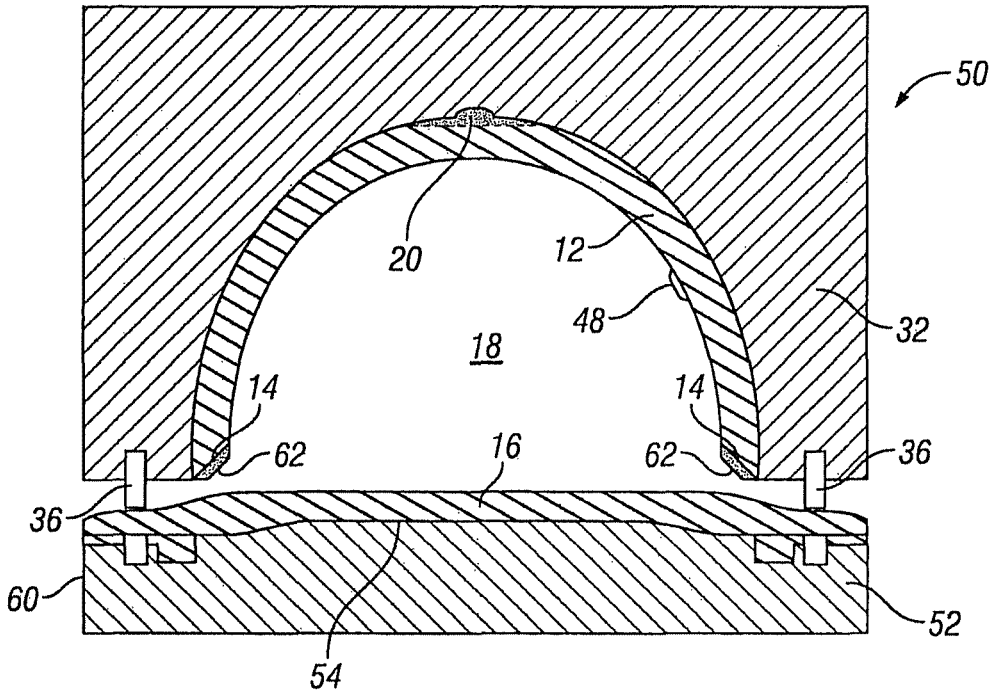
50
20
12
48
32
18
14
14
62
16
62
36
36
60
52
54

FIG. 2A