FIG. 1

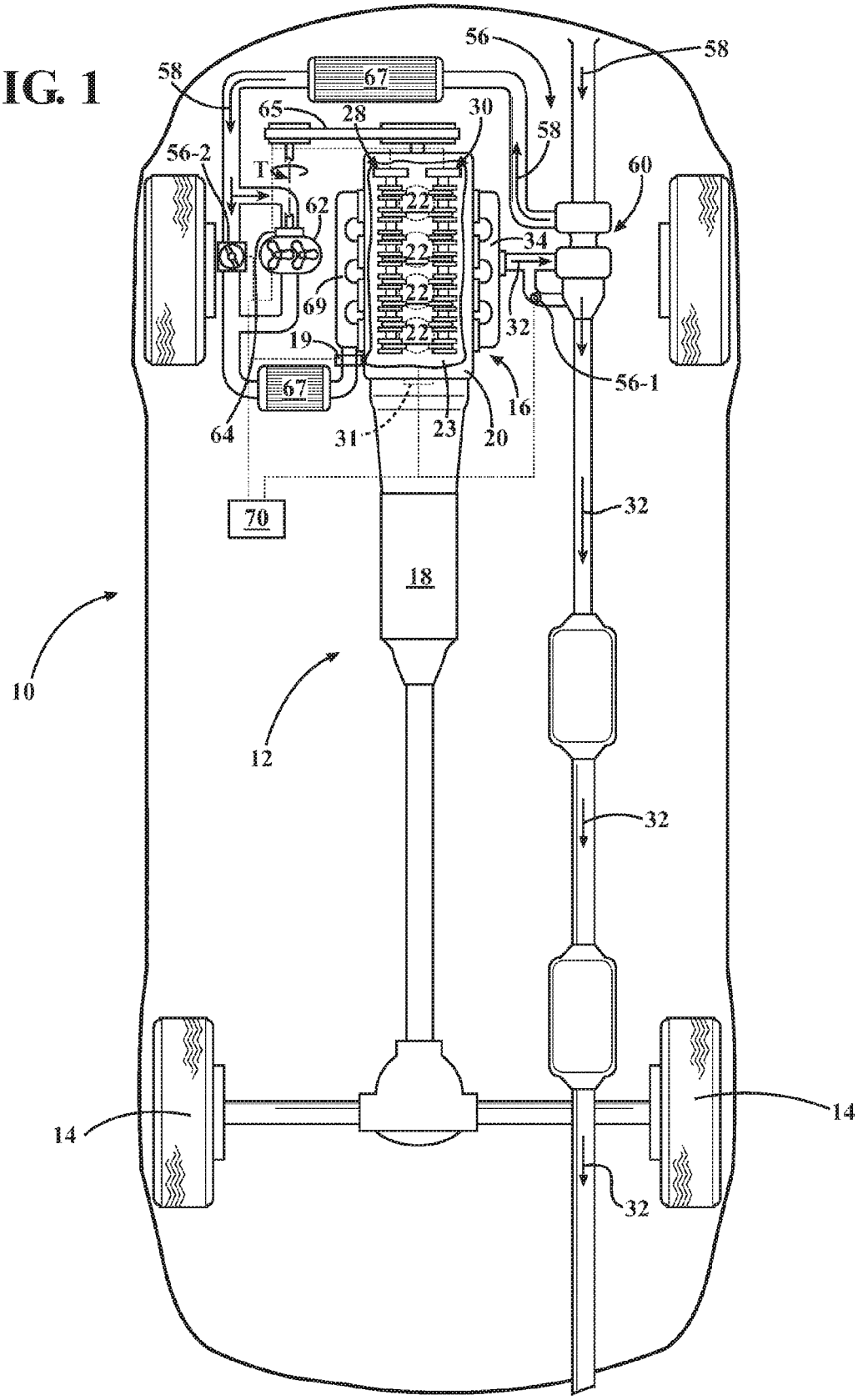
56
58
58
67
65
28
30
58
56-2
T
60
62
22
34
22
69
22
32
19
22
56-1
67
16
64
31
23
20
70
32
18
10
12
32
14
14
32