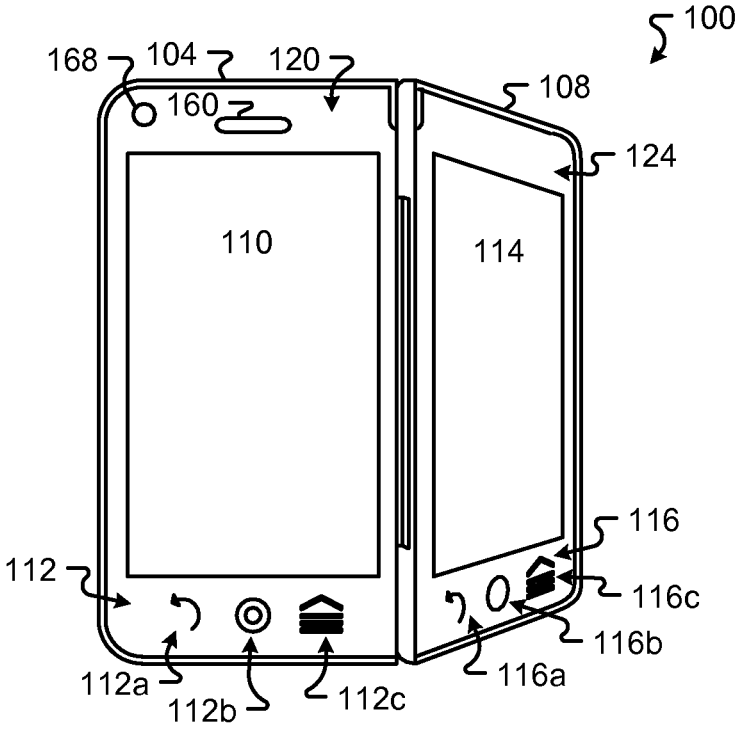
100
168
104
120
160
108
124
110
114
116
112
116c
116b
116a
112a
112b
112c

FIG. 1A

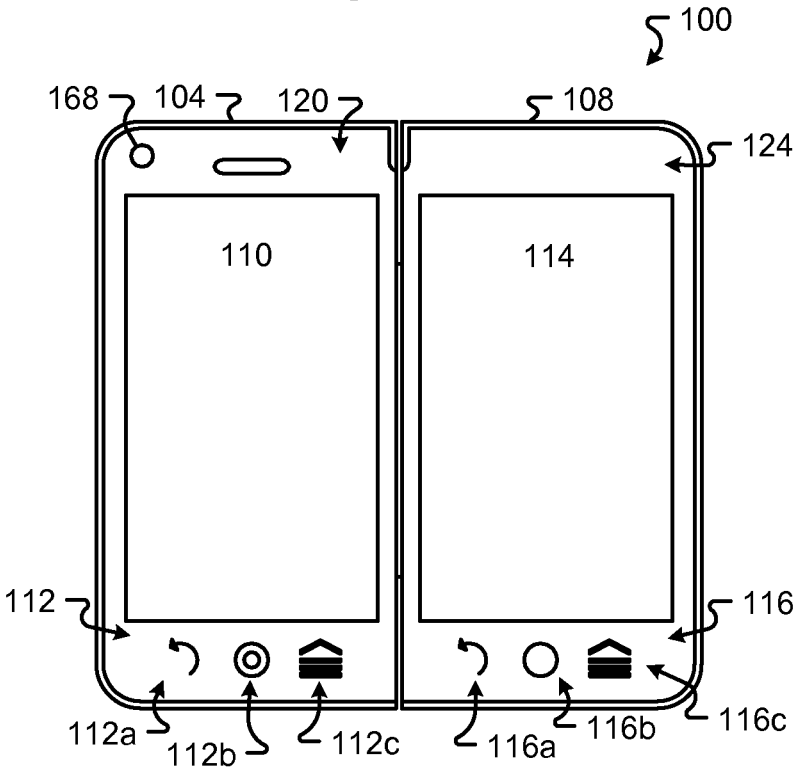
100
168
104
120
108
124
110
114
112
116
112a
112b
112c
116a
116b
116c

FIG. 1B