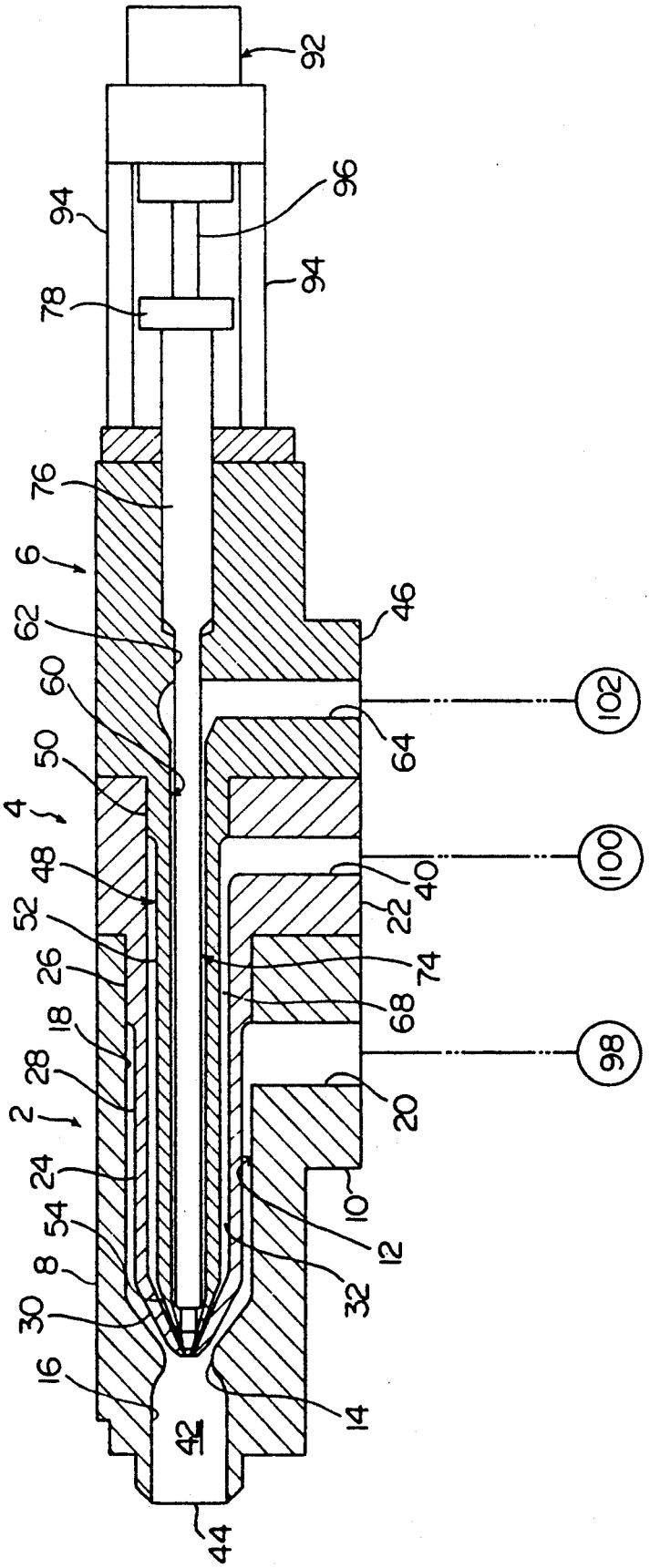
92
94
96
94
78
76
6
62
60
50
4
48
52
26
18
28
2
24
54
8
30
16
42
44
46
102
64
100
40
22
74
68
98
20
10
12
32
14

FIG. 1