FIG. 2A

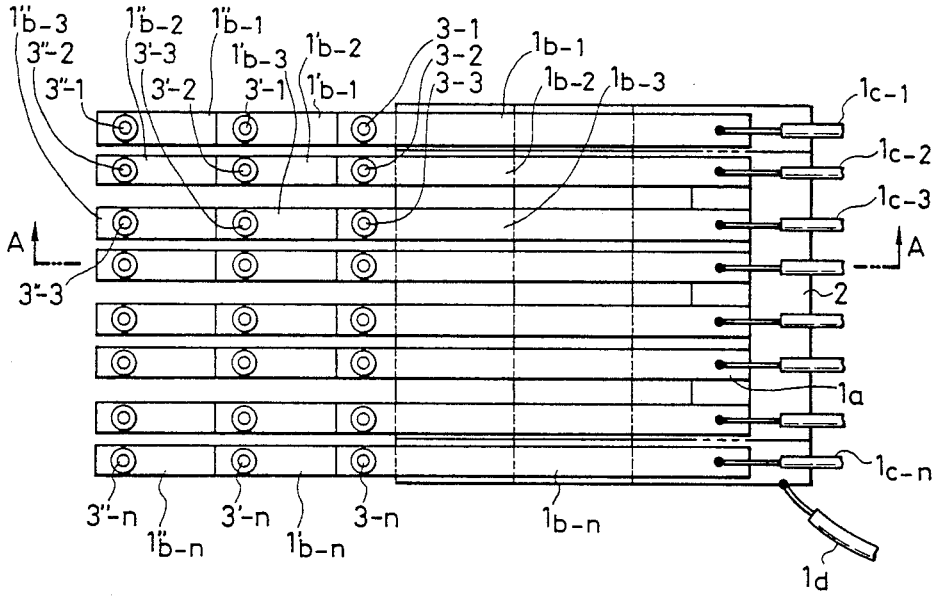
1''b-3
3''-2
3''-1
1''b-2
3'-3
3'-2
1''b-1
1'b-3
3'-1
1'b-2
1'b-1
3-1
3-2
3-3
1b-1
1b-2
1b-3
1c-1
1c-2
1c-3
A
A
3''-3
2
1a
1c-n
3''-n
1''b-n
3'-n
1'b-n
3-n
1b-n
1d

FIG. 2B

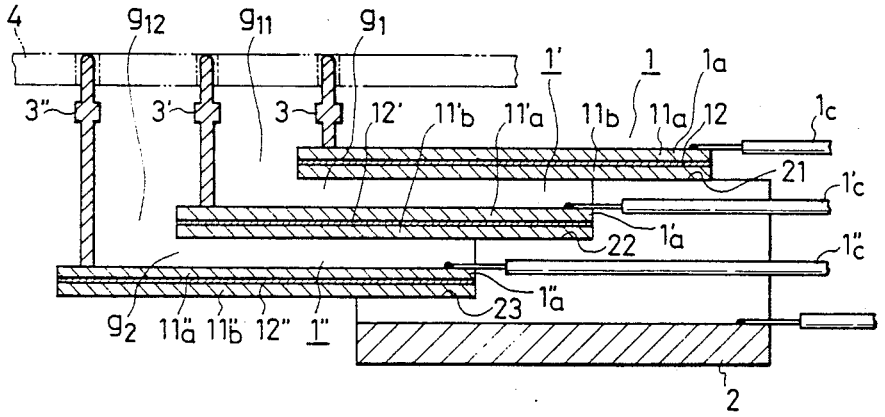
4
g12
g11
g1
1'
1
1a
3''
3'
3
12'
11'b
11'a
11b
11a
12
1c
21
1'c
22
1'a
1''c
23
1''a
g2
11''a
11''b
12''
1''
2