FIG. 1

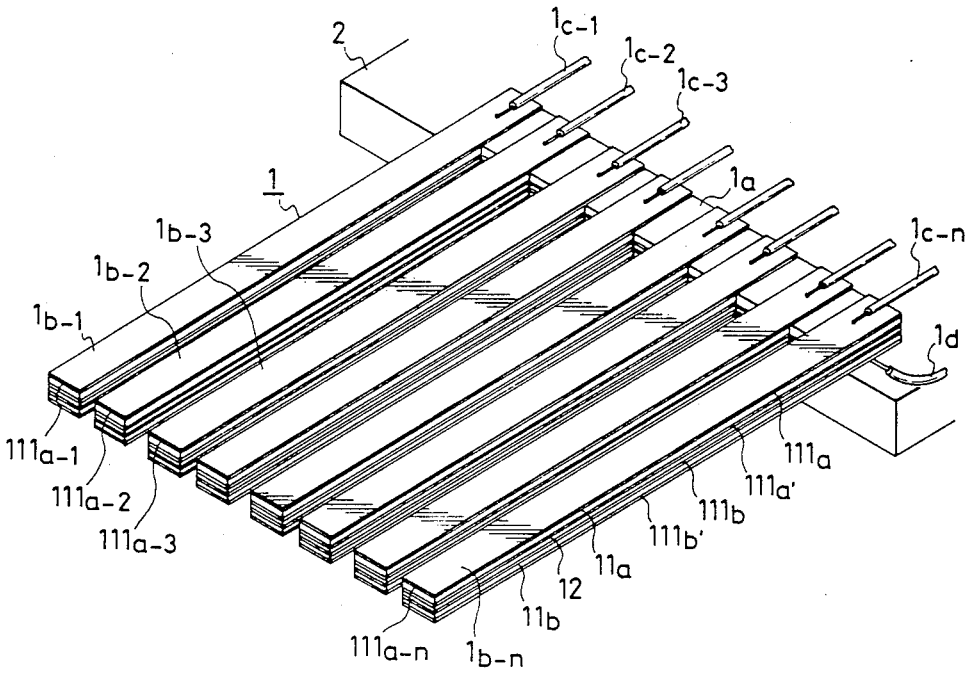
2
1c-1
1c-2
1c-3
1
1a
1b-3
1c-n
1b-2
1b-1
1d
111a-1
111a
111a-2
111a'
111b
111a-3
111b'
11a
12
11b
111a-n
1b-n