FIG. 5

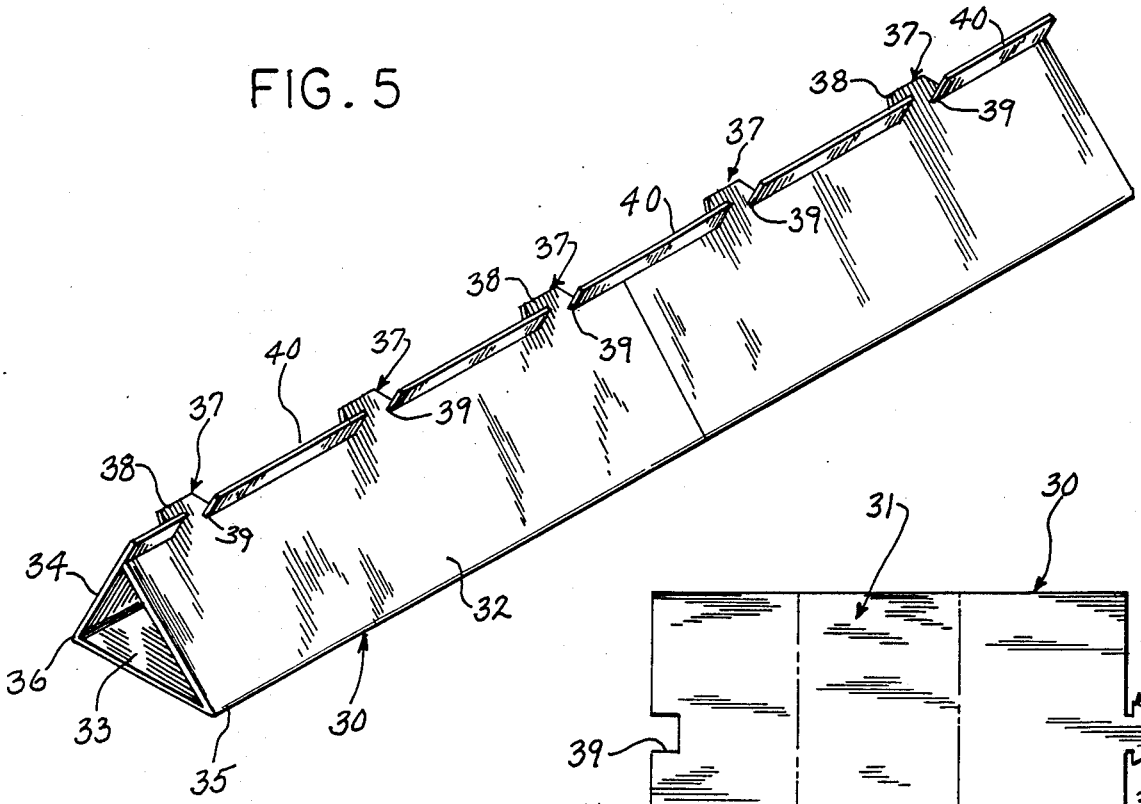
37
40
38
39
37
40
39
37
38
39
40
37
39
37
38
39
34
32
36
33
30
35

FIG. 6

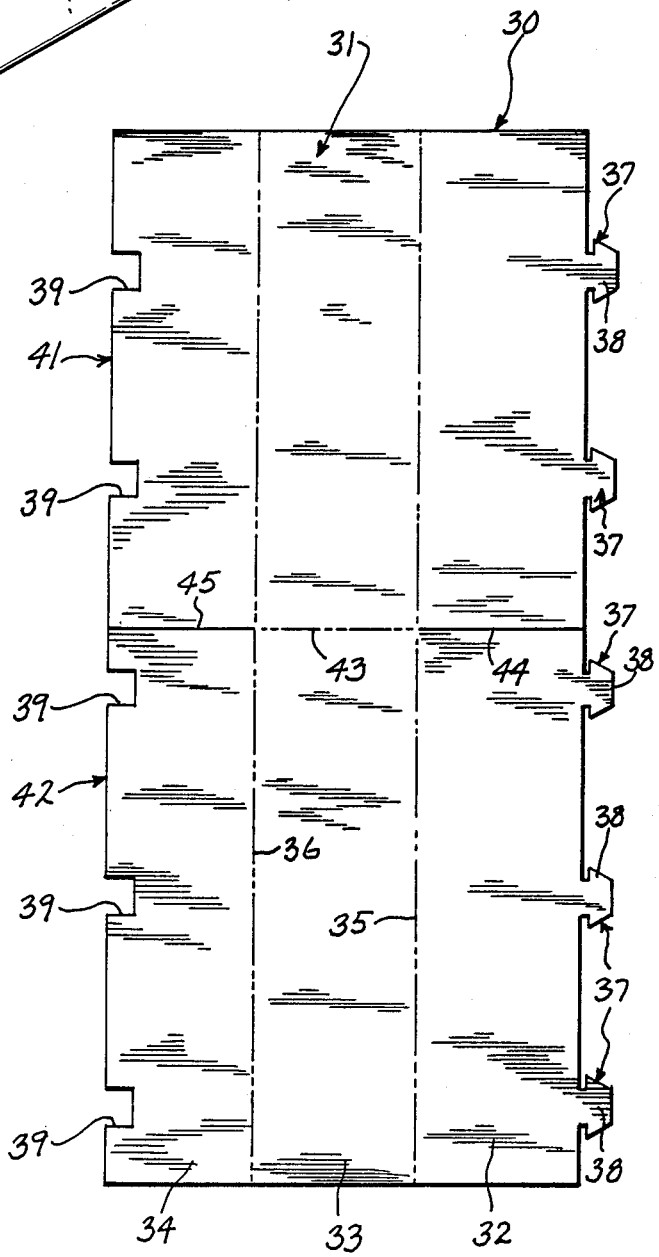
31
30
37
39
38
41
39
37
45
37
43
44
38
39
42
38
36
39
35
37
39
38
34
33
32