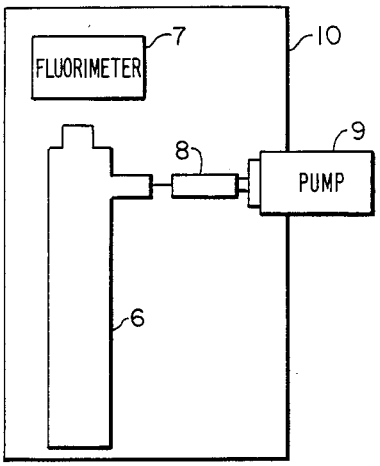
FLUORIMETER
7
10
9
8
PUMP
6

FIG. 1

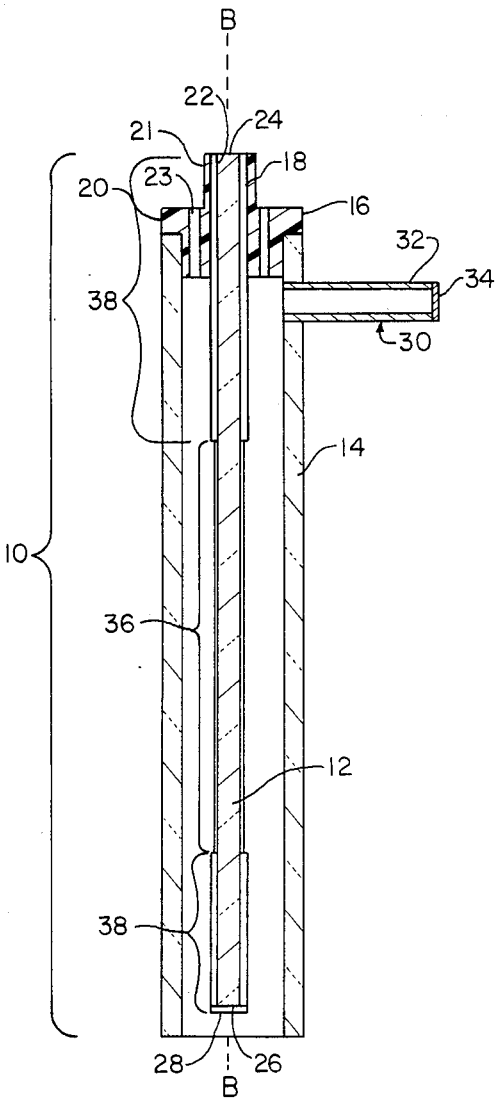
B
22
24
21
18
20
23
16
32
34
38
30
14
10
36
12
38
28
26
B

FIG. 2