FIG. 5

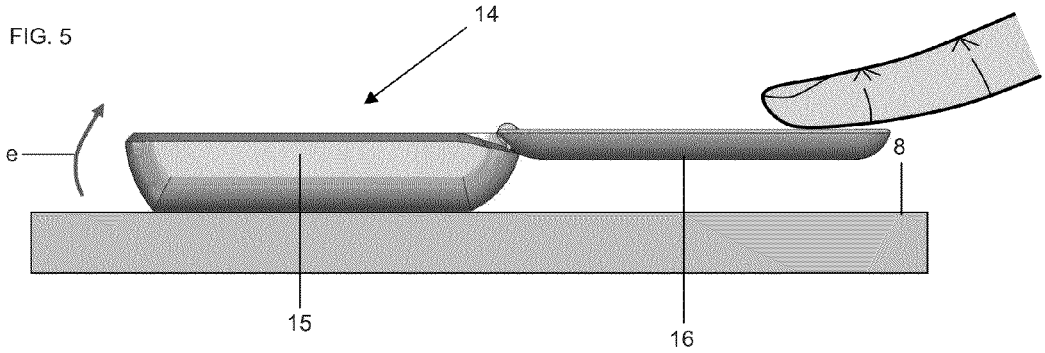

FIG. 6

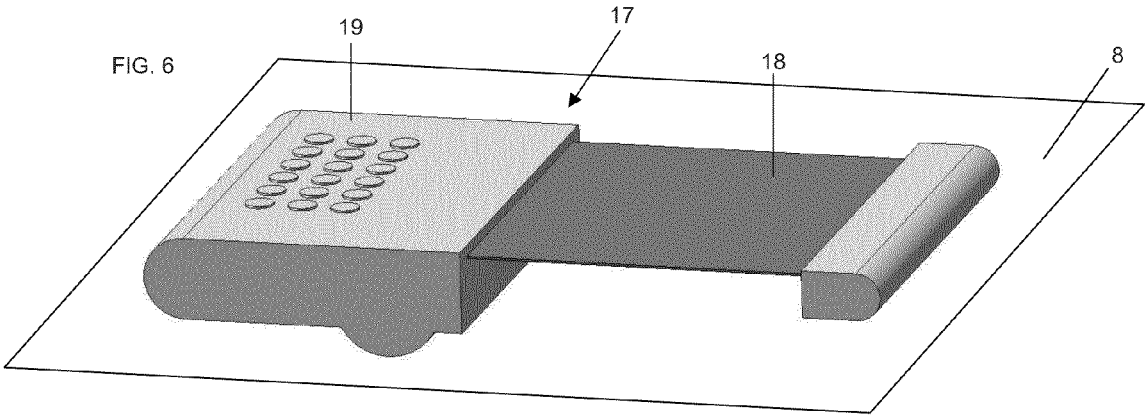
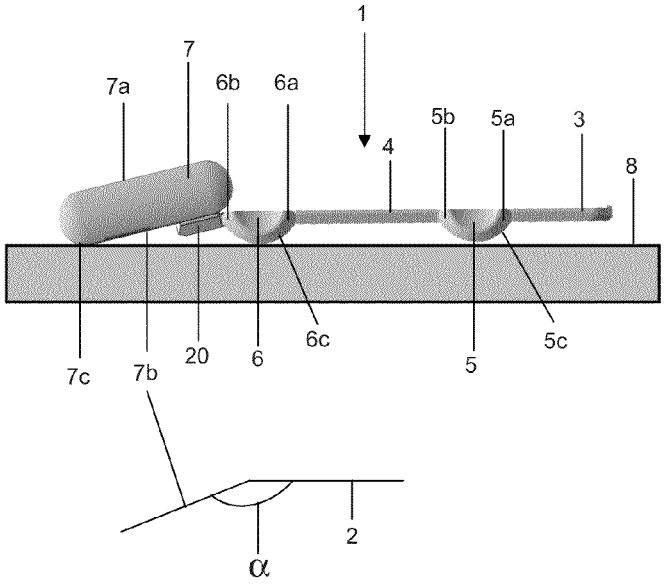
FIG. 7