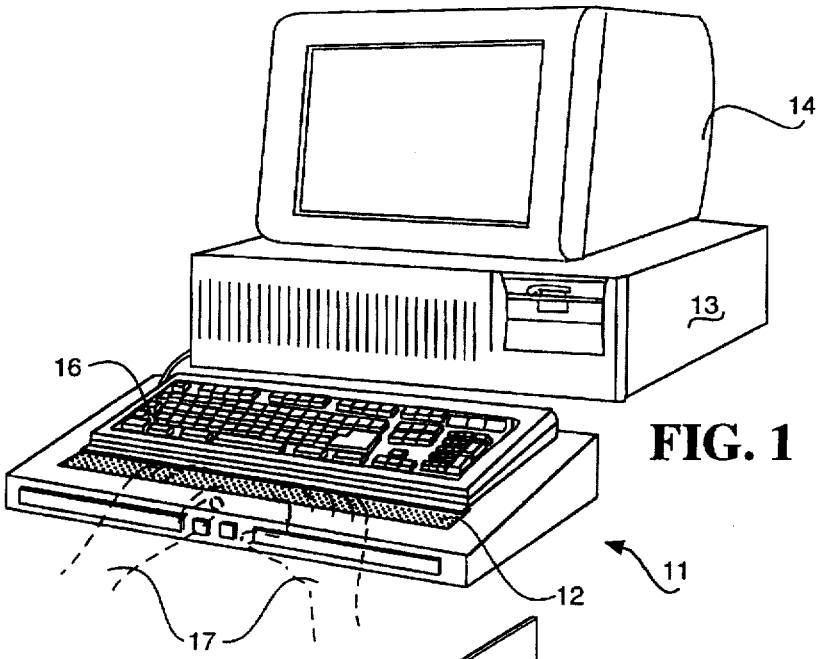
14
13
16
12
11
17

FIG. 1

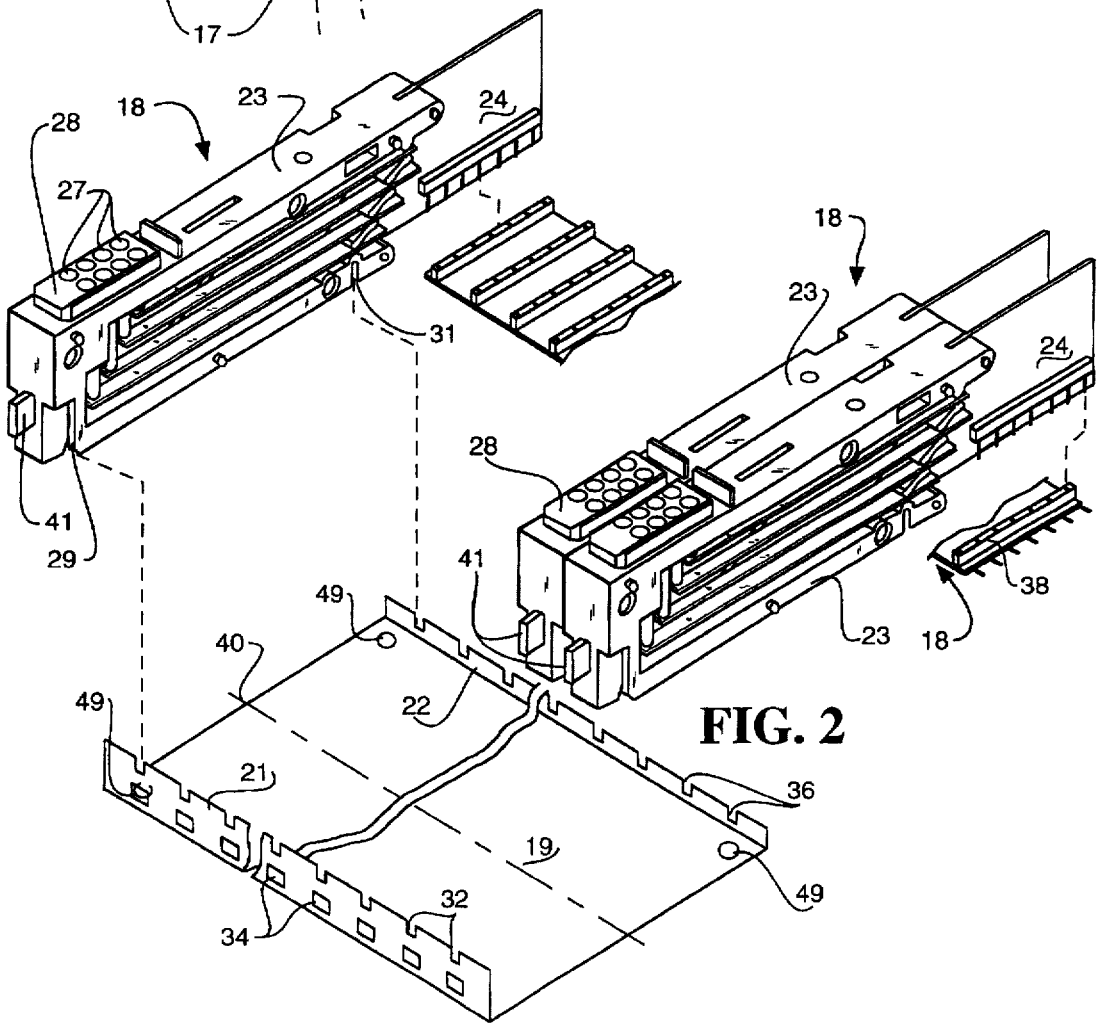
18
23
24
28
27
31
41
29
18
23
24
28
41
38
23
18
49
40
22
49
21
36
19
49
32
34

FIG. 2