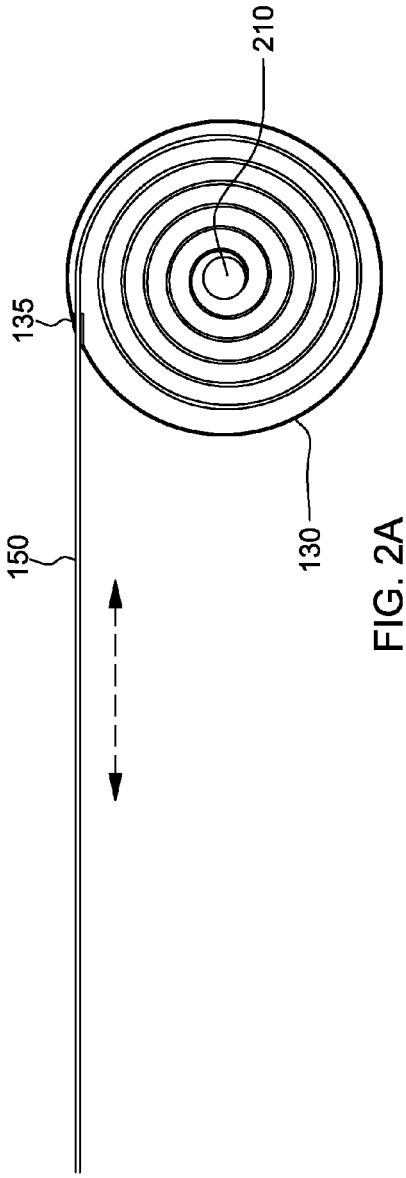
210
135
150
130

FIG. 2A

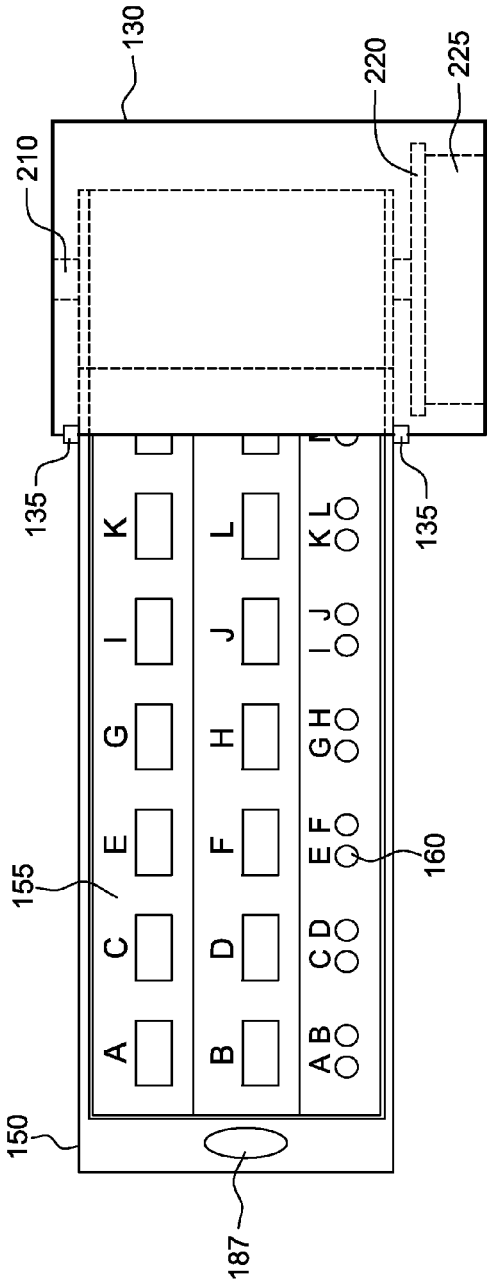
130
220
225
210
135
135
155
160
150
187
A
B
C
D
E
F
G
H
I
J
K
L

FIG. 2B