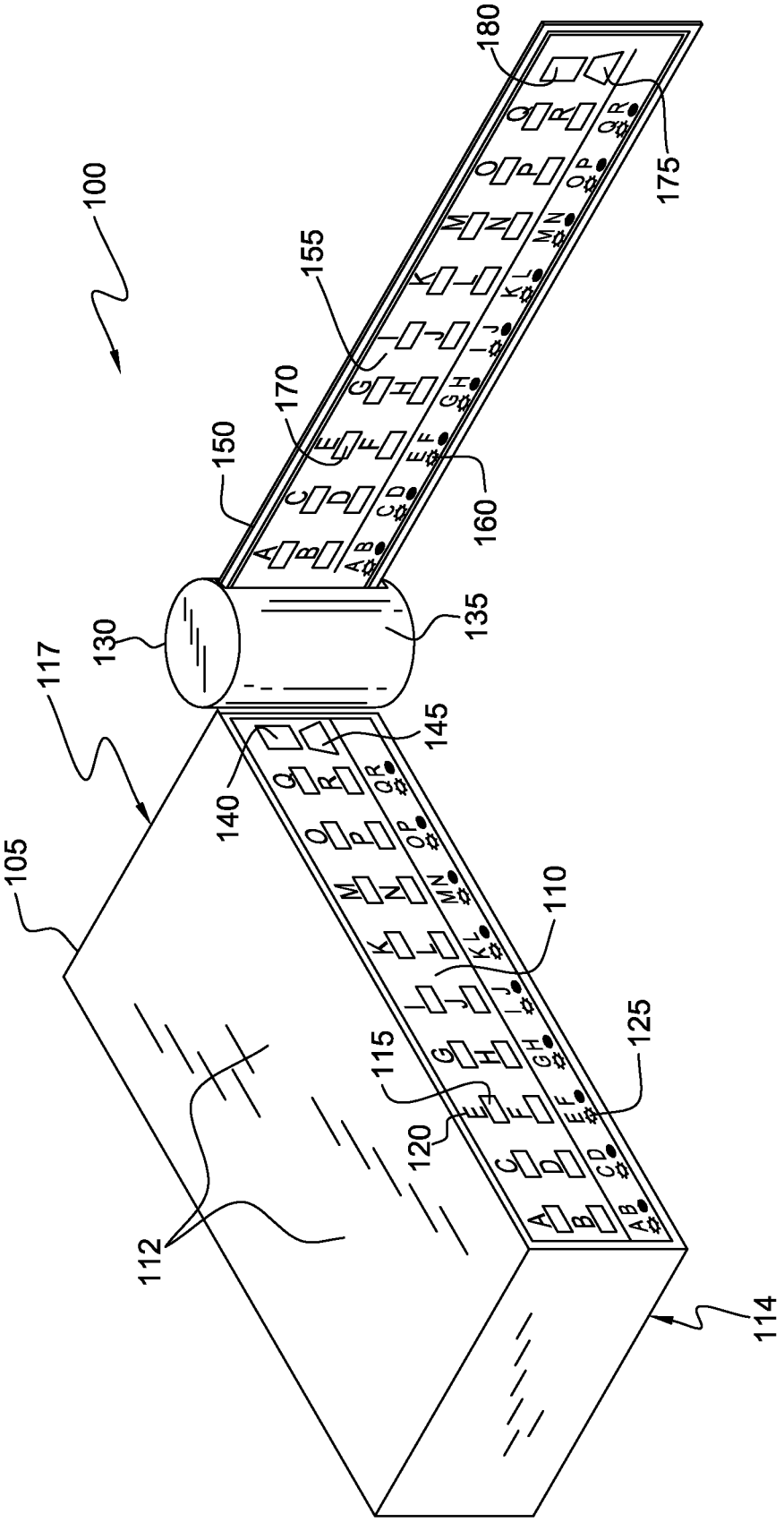
100
105
110
112
114
115
117
120
125
130
135
140
145
150
155
160
170
175
180

FIG. 1B