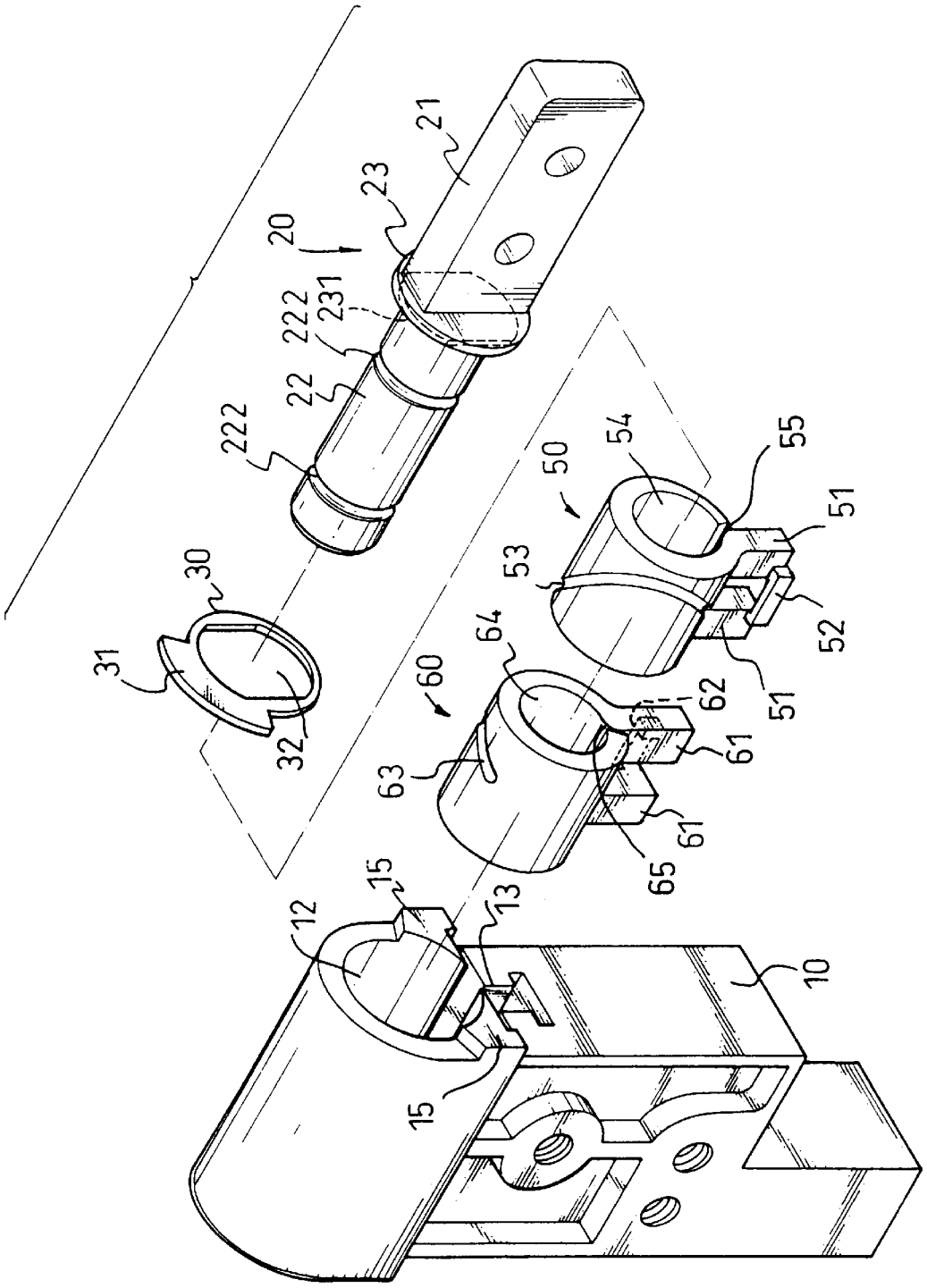
20
21
23
231
222
22
222
30
31
32
50
54
55
51
53
52
51
60
64
62
61
63
61
65
15
12
13
15
10

Fig. 1