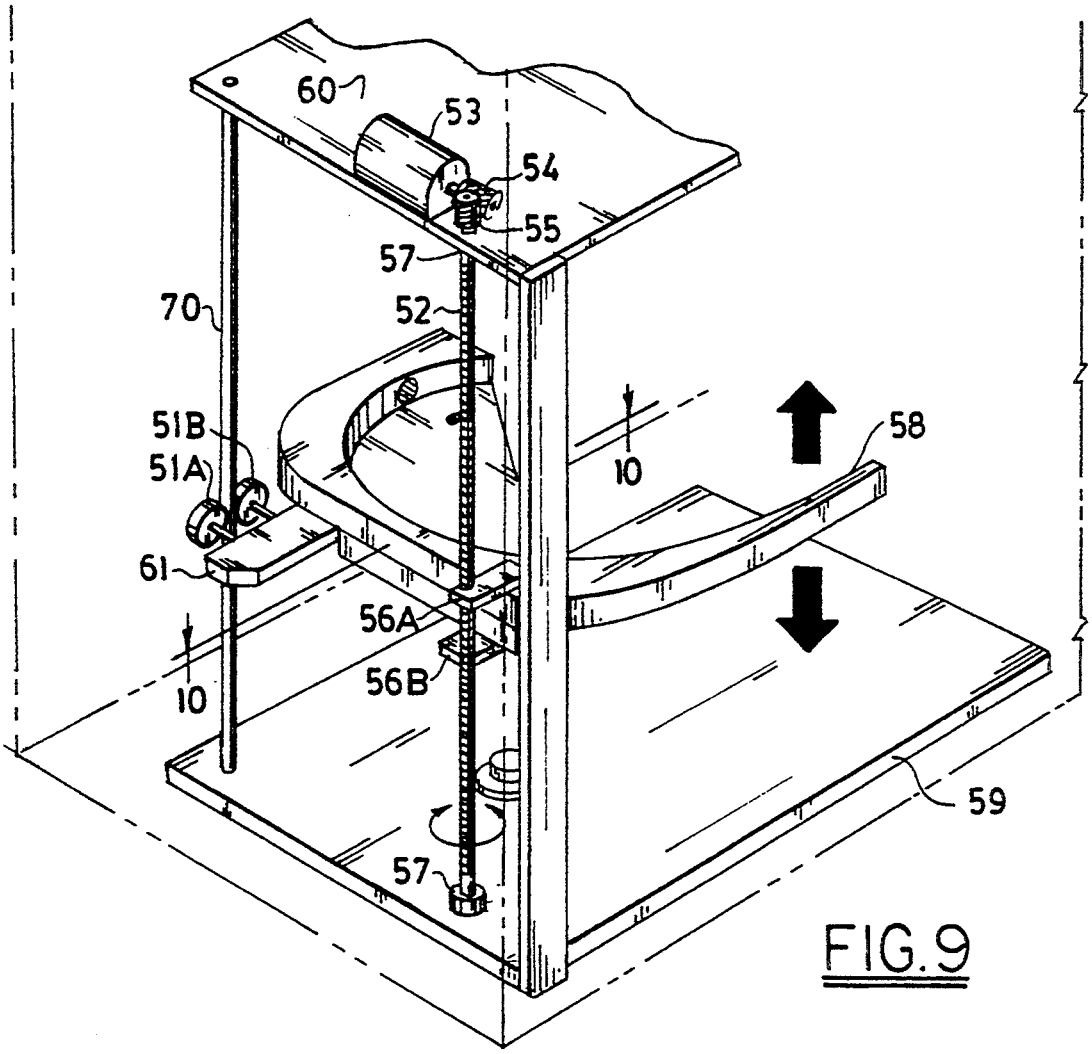
60
53
54
55
57
52
70
51B
51A
61
10
58
56A
56B
10
59
57

FIG. 9

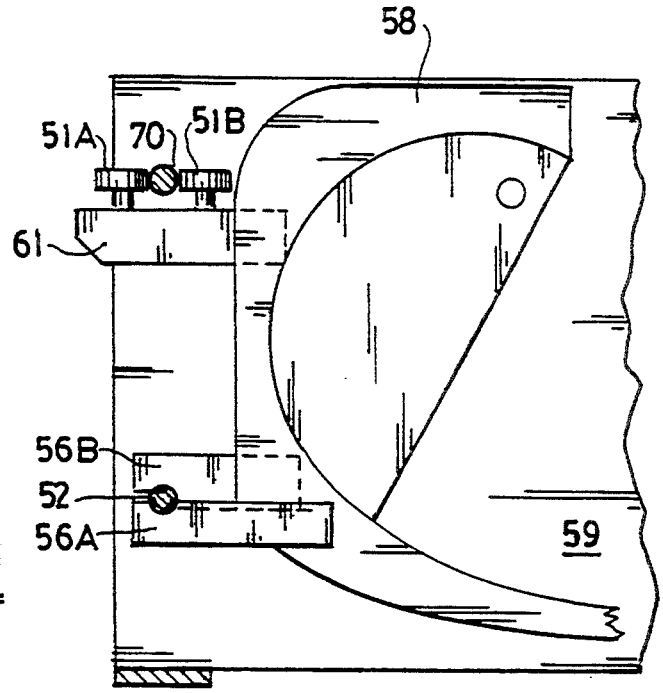
58
51A
70
51B
61
56B
52
56A
59

FIG. 10