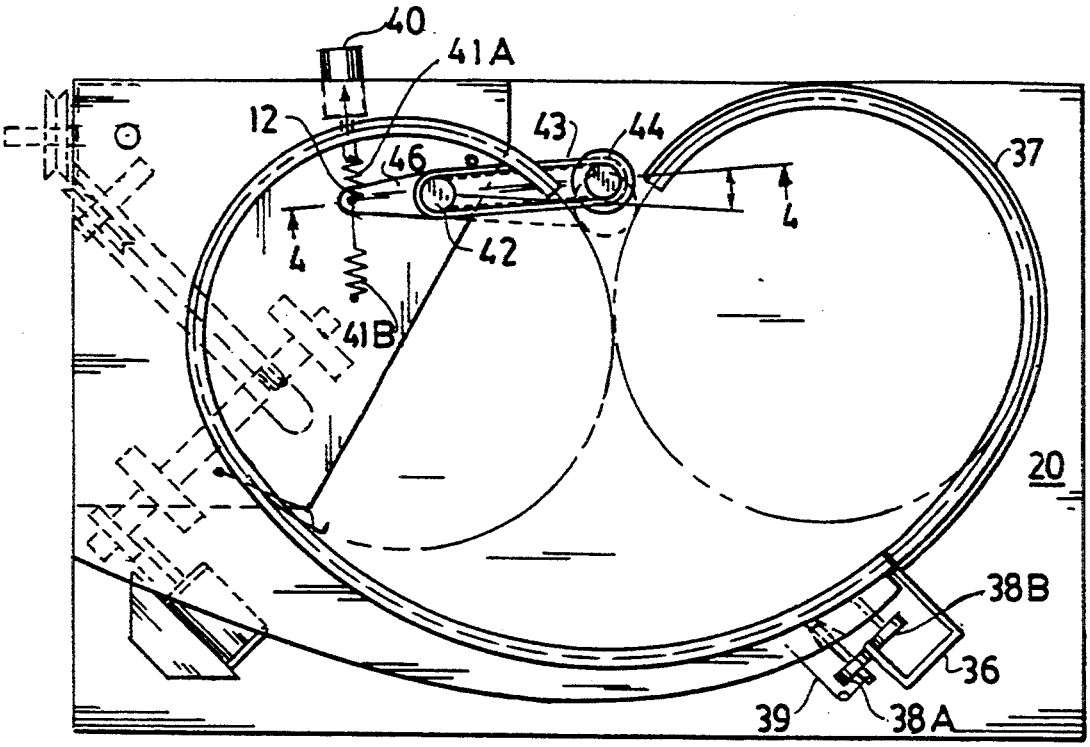
40
41A
12
46
43
44
37
4
4
42
41B
20
38B
36
39
38A

FIG. 3

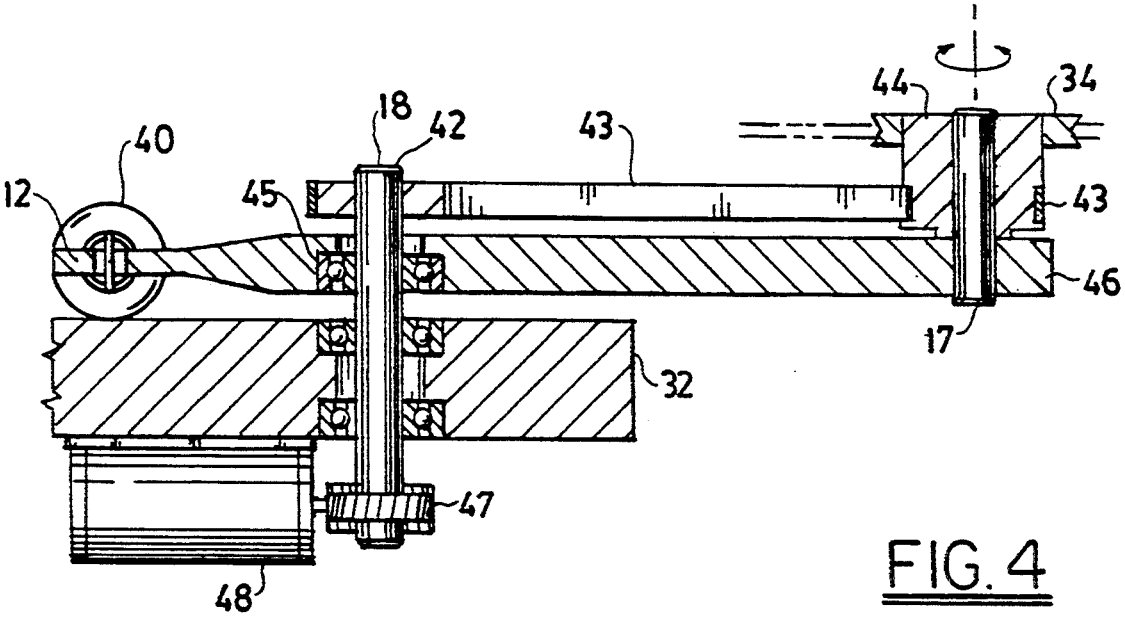
44
34
18
42
43
40
12
45
43
46
17
32
47
48

FIG. 4