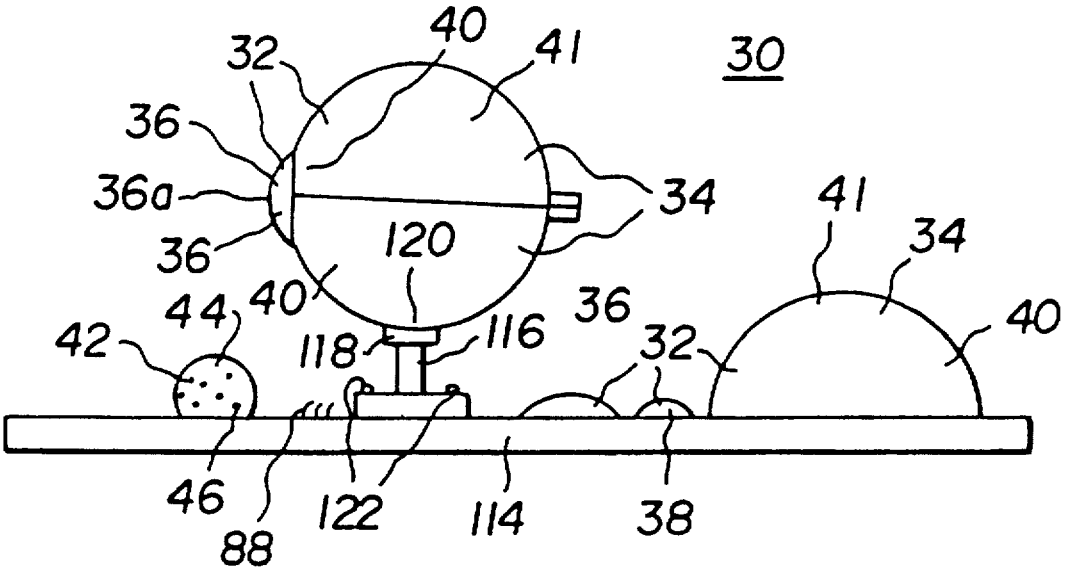
30
32
40
41
36
36a
34
36
120
40
44
42
118
116
36
32
41
34
40
46
88
122
114
38

FIG. 1

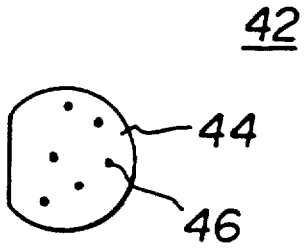
42
44
46

FIG. 2