FIG. 6(A)

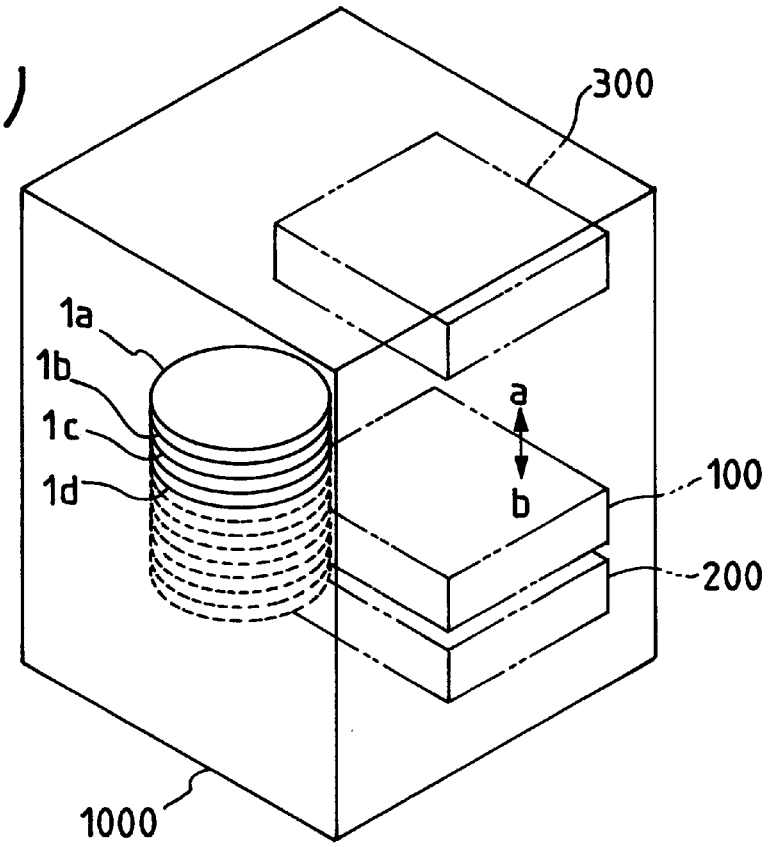
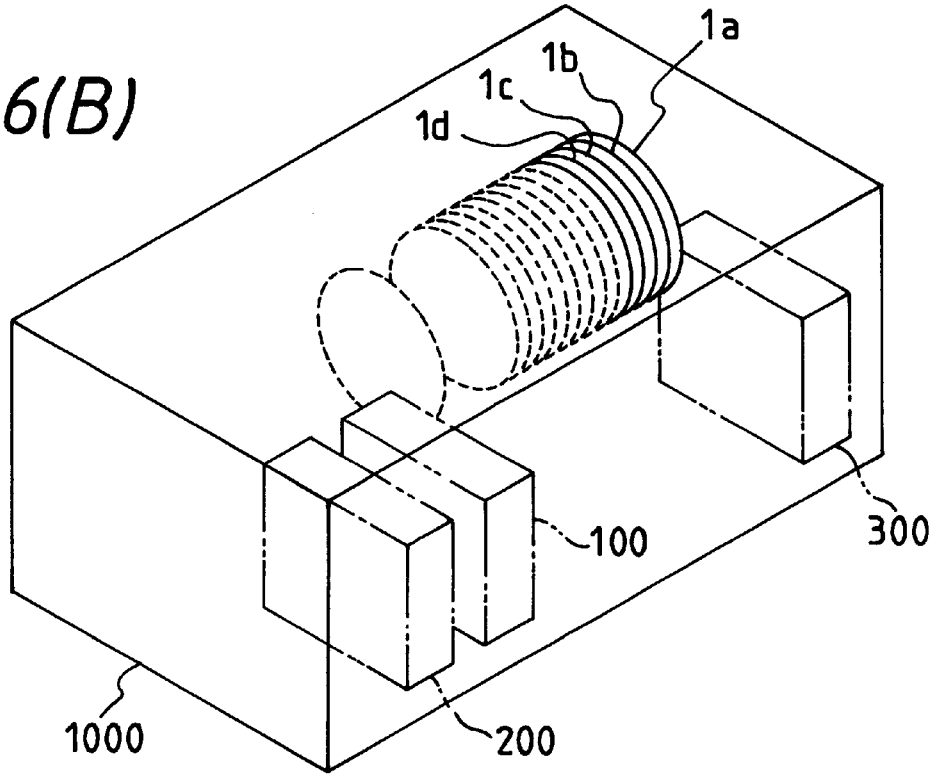
FIG. 6(B)